CONVENÇÕES E LEGENDA:

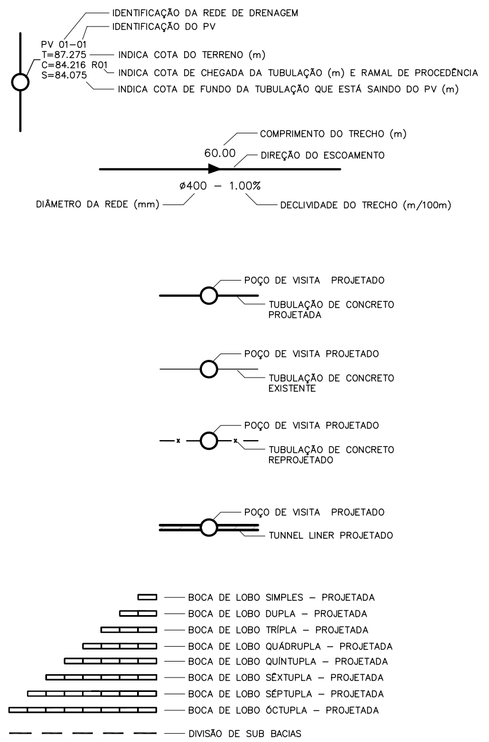

Extrema Construção Ltda

RT: ADELCKE BOSSETTO FILHO
CREA: 17267D-DF
assinatura

PROJETO EXECUTIVO DE DRENAGEM

DRN	TAGUATINGA – RA III PROJETO EXECUTIVO DE DRENAGEM PLUVIAL NAS QUADRAS QNA, QNB, QNC, QNF, SC, QSA e QSB			
PLANTA PARCIAL	FOLHA: 05/11	ESCALA: 1:1000	DATA: NOVEMBRO/2008	
PROJETO: EXTREMA CONST.	CÁLCULO: EXTREMA CONST.	REVISÃO: –	VISTO: –	APROVO: –

NOVACAP
COMPANHIA URBANIZADORA DA NOVA CAPITAL DO BRASIL

NM NG NQ
-17°52' 0°49'19.85"

MERIDIANO CENTRAL 45°
DECL. MAG. 1991
VARIAÇÃO ANUAL 5,16'W

ARTICULAÇÃO DAS FOLHAS

134-IV-6-D	135-III-4-C	135-III-4-D
150-II-3-B	151-I-1-A	151-I-1-B
150-II-3-D	151-I-1-C	151-I-1-D

TAGUATINGA – RA III

Kr = 1.0007371