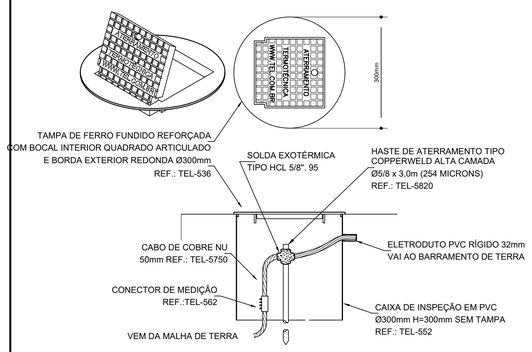

DETALHE DE INSTALAÇÃO DA CAIXA DE INSPEÇÃO
TIPO SOLO COM TAMPA REFORÇADA

DETALHE 1

SEM —— ESCALA

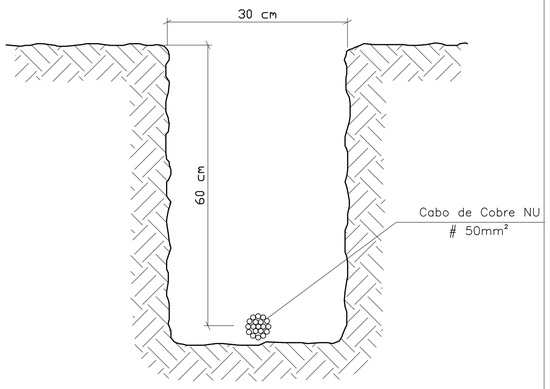

VALA DA MALHA DE ATERRAMENTO

DETALHE 2

SEM —— ESCALA

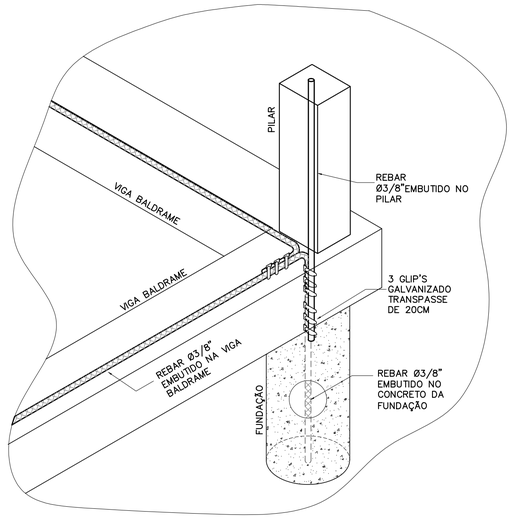

DETALHE DE INSTALAÇÃO DO REBAR EMBUTIDO NO CONCRETO

DETALHE 3

SEM —— ESCALA

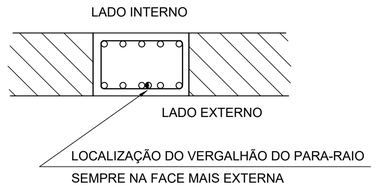

LOCALIZAÇÃO DO VERGALHÃO NOS
PILARES DE CONCRETO

DETALHE 4

SEM —— ESCALA

OBS: TODAS AS REFERÊNCIAS PODEM SER
SUBSTITUÍDAS POR EQUIVALENTES TECNICOS

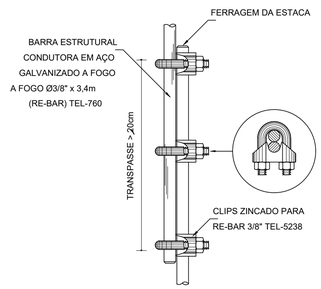

DETALHE DE EMENDA DO REBAR

DETALHE 5

SEM —— ESCALA

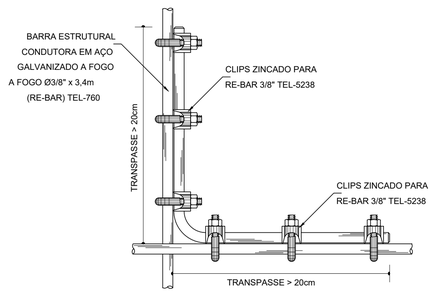

DETALHE DA DERIVAÇÃO DO REBAR

DETALHE 6

SEM —— ESCALA

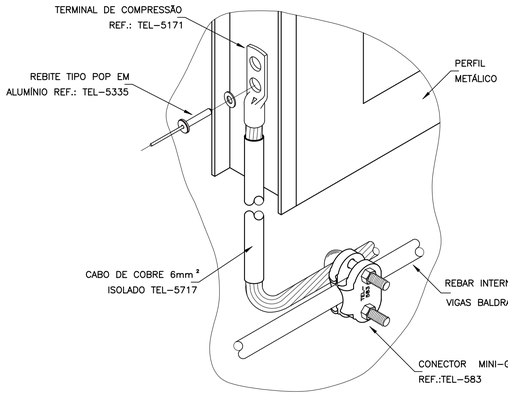

DETALHE DE EQUALIZAÇÃO DAS ESTRUTURAS METÁLICAS (PORTAS,
JANELAS, ETC.) E QUADROS ELÉTRICOS

DETALHE 7

SEM —— ESCALA

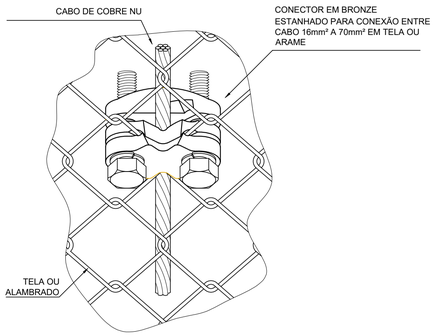

DETALHE – ATERRAMENTO DO ALAMBRADO

DETALHE 8

SEM —— ESCALA

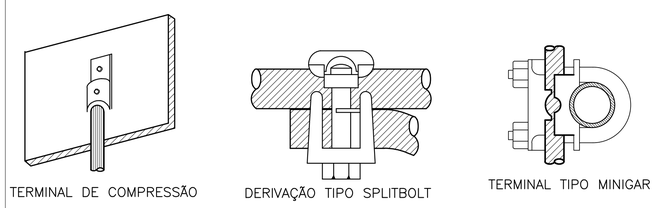

TIPOS DE CONECTORES

DETALHE 9

SEM —— ESCALA

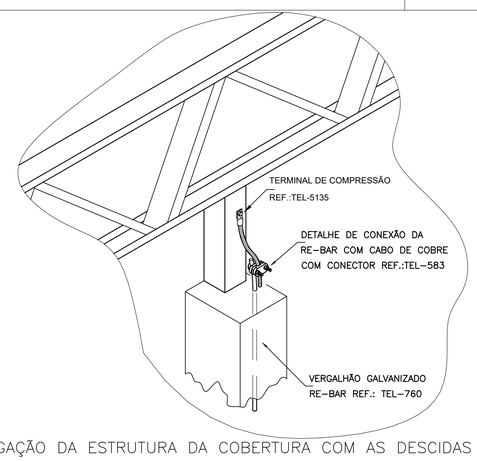

INTERLIGAÇÃO DA ESTRUTURA DA COBERTURA COM AS DESCIDAS DO ATERRAMENTO

DETALHE 10

SEM —— ESCALA

REV.	MODIFICAÇÃO	DATA	DESENHISTA	RESPONSÁVEL
R03				
R02				
R01				

SETOR:	SOL NASCENTE/DF	
ENDEREÇO:	SHSN TRECHO 2 ETAPA II, QUADRA 105, CJ "O", AE 1	
PROPRIETÁRIO:	SECRETARIA DE ESTADO DE DESENVOLVIMENTO SOCIAL-SEDES/DF	
AUTOR DO PROJETO:	ENG. THIAGO FARIA COSTA	ART: 0720210016906
RESP. TÉCNICO:		

PROPRIETÁRIO

AUTOR DO PROJETO: ENG. THIAGO FARIA COSTA CREA: 117070/D-MG

RESP. TÉCNICO

CBMDF

OUTROS

RA

NOVACAP

TÍTULO DO PROJETO:
PROJETO DE SPDA E ATERRAMENTO

DESTINAÇÃO:
INSTITUCIONAL - RESTAURANTE COMUNITÁRIO

NOME DO PROJETO:
RESTAURANTE COMUNITÁRIO - SOL NASCENTE

DESCRIÇÃO, CONTEÚDO :
SPDA E ATERRAMENTO - DETALHES EXECUTIVOS

Nº DO PROJETO:	EMISSÃO INICIAL R00	ESCALA:	NOME ELETRÔNICO DO ARQUIVO:
PROJ-DE-053-20	21/01/2021	INDICADA	PROJ-DE-053-20-EAT-PE-003-DET-EXE-R00

SIGLA/NÚMERO /REVISÃO:
EAT 003
REV.00