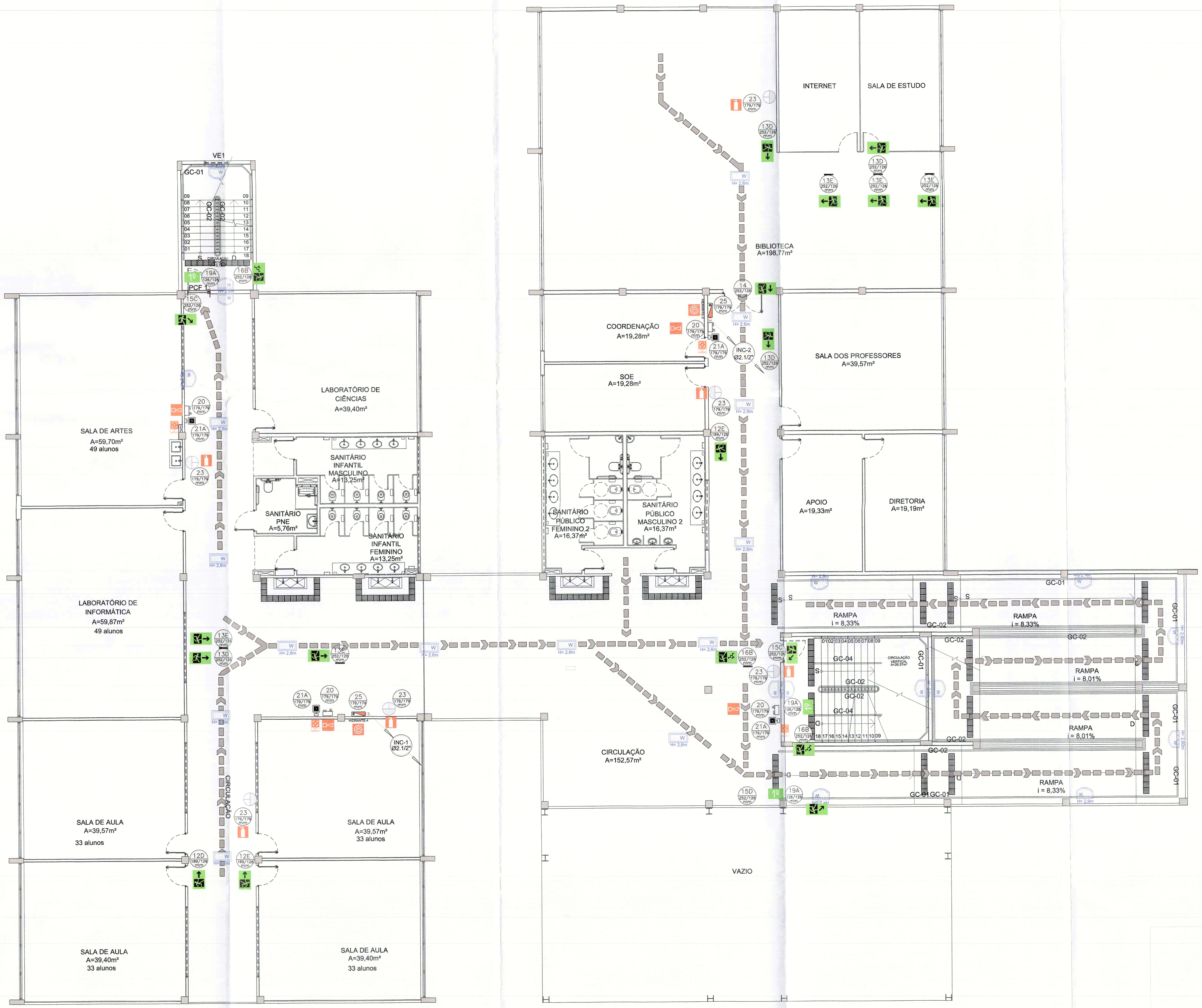

PLANTA BAIXA 1° PAVIMENTO
ESCALA 1/75

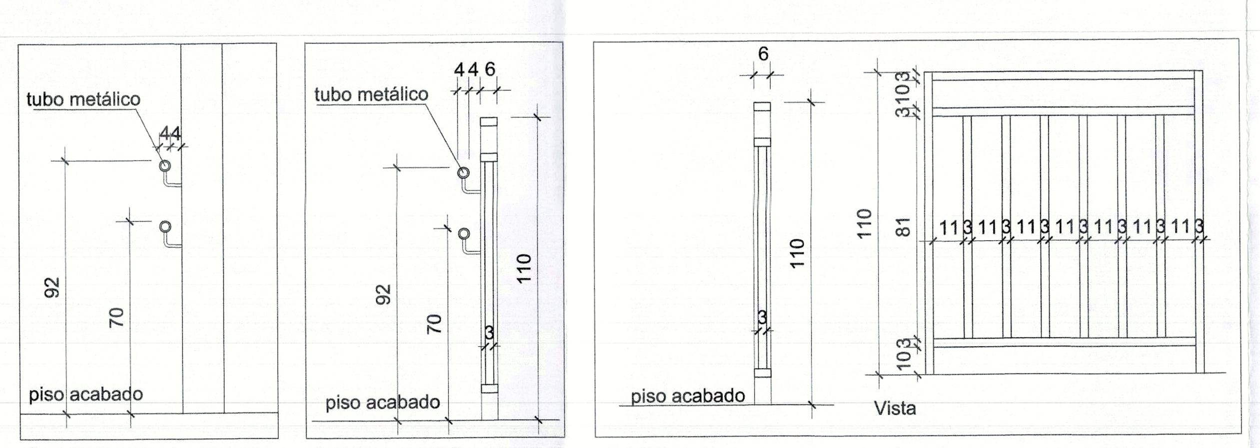

obs.: O diâmetro do corrimão pode variar de 3,8 a 4,5cm

GC-01
Detalhe de corrimão duplo
Fixo na parede
esc.: 1/25

obs.: todo corrimão que não for fixo na parede deverá ser executado tal como o detalhe acima.

GC-02
Detalhe de corrimão
Fixo no guarda-corpo
esc.: 1/25

GC-03
Detalhe de guarda-corpo
esc.: 1/25

DET 08 CORRIMÃO E GUARDA-CORPO

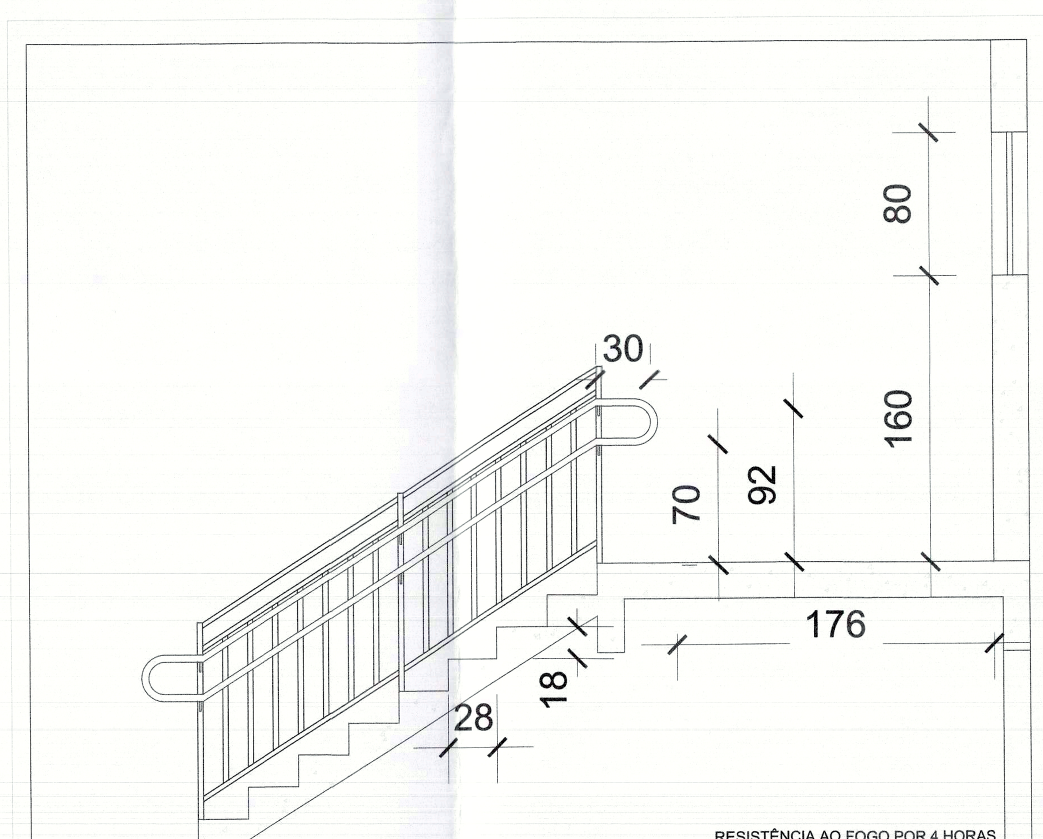

DET 06 ESCADA DE EMERGÊNCIA
SEM ESCALA

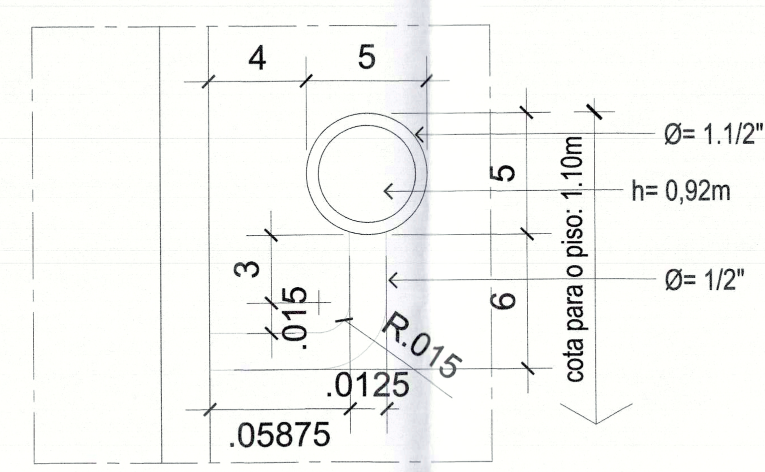

DET 07 DETALHE CORRIMÃO

LEGENDA DE GUARDA-CORPO E CORRIMÃO

GC-01	CORRIMÃO DUPLO FICO NA PAREDE E PISO, H=70cm E 92 cm
GC-02	GUARDA-CORPO FIXO NO PISO (H=1,1m), COM CORRIMÃO DUPLO, H=70cm E 92 cm
GC-03	GUARDA-CORPO (H=1,1m)
GC-04	CORRIMÃO DUPLO CENTRAL FIXO NO PISO (H=70cm E 92 cm)
VE-01	JANELA BASCULAR, JUNTO AO TETO DE AÇO E=3mm
VE-02	VENEZIANA EM AÇO, JUNTO AO PISO, PARA ENTRADA DE AR PURO E=3mm
VE-03	ALÇAPÃO DE ALÍVIO DE FUMAÇA (ALÇAPÃO DE TIRAGEM) JUNTO AO TETO

LEGENDAS E SIMBOLOGIAS

SIMBOLOGIA	DESCRIÇÃO
	EXTINTOR DE GÁS CARBÔNICO 6KG, SOBRE SUPORTE DE FIXAÇÃO P/ PAREDE CAPACIDADE: 5B
	EXTINTOR DE PÓ QUÍMICO ABC, SOBRE SUPORTE DE FIXAÇÃO P/ PAREDE CAPACIDADE: 3A
	DIREÇÃO DO FLUXO DA ROTA DE FUGA
	SAÍDA FINAL DA ROTA DE FUGA
	LUMINÁRIA TIPO BLOCO AUTÔNOMO COM LED, INSTALADO NO TETO. ALTURA INDICADA EM PLANTA.
	LUMINÁRIA TIPO BLOCO AUTÔNOMO COM LED, INSTALADO NA PAREDE. ALTURA INDICADA EM PLANTA.
	HIDRANTE DE PAREDE
	REGISTRO DE PASSEIO
	AVISADOR TIPO AUDIO VISUAL
	ALARME DE ACIONAMENTO MANUAL
	TUBULAÇÃO APARENTE EM FERRO GALVANIZADO PARA SISTEMA DE HIDRANTES
	TUBULAÇÃO ENTERRADA EM FERRO GALVANIZADO PARA SISTEMA DE HIDRANTES

SINALIZAÇÃO DE ORIENTAÇÃO E SALVAMENTO

XX=CÓDIGO (DE ACORDO COM A NBR 13434-2)
YYY=DIMENSÕES (EM MILÍMETROS)

CÓDIGO NBR 13434-2		SIMBOLOGIA	DESCRIÇÃO
12	D	12D 189/126 mm	INDICAÇÃO DE SENTIDO (DIREITA) DE UMA SAÍDA DE EMERGÊNCIA ESPECIALMENTE PARA SER FIXADO EM COLUNAS. DIMENSÕES MÍNIMAS: L=1,5H
	E	12E 189/126 mm	INDICAÇÃO DE SENTIDO (ESQUERDA) DE UMA SAÍDA DE EMERGÊNCIA ESPECIALMENTE PARA SER FIXADO EM COLUNAS. DIMENSÕES MÍNIMAS: L=1,5H
13	D	13D 252/126 mm	INDICAÇÃO DE SENTIDO (DIREITA) DE UMA SAÍDA DE EMERGÊNCIA DIMENSÕES MÍNIMAS: L=2H
	E	13E 252/126 mm	INDICAÇÃO DE SENTIDO (ESQUERDA) DE UMA SAÍDA DE EMERGÊNCIA DIMENSÕES MÍNIMAS: L=2H
14		14 252/126 mm	INDICAÇÃO DE UMA SAÍDA DE EMERGÊNCIA A SER AFIXADA ACIMA DA PORTA, PARA INDICAR O SEU ACESSO.
15	A	15A 252/126 mm	INDICAÇÃO DE SAÍDA DE EMERGÊNCIA. a) INDICAÇÃO DO SENTIDO DE UMA SAÍDA QUE NÃO ESTEJA APARENTE. b) INDICAÇÃO DO SENTIDO DE UMA SAÍDA POR RAMPAS. c) INDICAÇÃO DO SENTIDO DA SAÍDA NA DIREÇÃO VERTICAL (SUBINDO OU DESCENDO).
	B	15B 252/126 mm	
	C	15C 252/126 mm	
	D	15D 252/126 mm	
16	A	16A 252/126 mm	INDICAÇÃO DE ESCADA DE EMERGÊNCIA. INDICAÇÃO DO SENTIDO DE FUGA NO INTERIOR DAS ESCADAS. INDICA DIREITA OU ESQUERDA, DESCENDO OU SUBINDO.
	B	16B 252/126 mm	
	C	16C 252/126 mm	
	D	16D 252/126 mm	
17	A	SAÍDA 17A 252/126 mm	INDICAÇÃO DE SAÍDA DE EMERGÊNCIA. UTILIZADA COMO COMPLEMENTAÇÃO DO PICTOGRAMA FOTOLUMINESCENTE (SETA OU IMAGEM, OU AMBOS).
	B	SAÍDA 17B 252/126 mm	
	C	SAÍDA 17C 252/126 mm	
	D	SAÍDA 17D 252/126 mm	
19	A	T 19A 126/126 mm	NÚMERO DO PAVIMENTO
	B	1ºSS 19B 252/126 mm	INDICAÇÃO DO PAVIMENTO, NO INTERIOR DA ESCADA (PATAMAR).

SINALIZAÇÃO DE EQUIPAMENTOS

CÓDIGO NBR 13434-2	SIMBOLOGIA	DESCRIÇÃO
20	20 179/179 mm	INDICAÇÃO DE LOCALIZAÇÃO DE ALARME SONORO
21	21A 179/179 mm	INDICAÇÃO DE LOCALIZAÇÃO DE ACIONADOR MANUAL DE ALARME DE INCÊNDIO
	21B 179/179 mm	INDICAÇÃO DE LOCALIZAÇÃO DE ACIONADOR MANUAL DE BOMBA DE INCÊNDIO
23	23 179/179 mm	INDICAÇÃO DE LOCALIZAÇÃO DOS EXTINTORES DE INCÊNDIO
25	25 179/179 mm	INDICAÇÃO DO ABRIGO DA MANGUEIRA DE INCÊNDIO COM OU SEM HIDRANTE
26	26 179/179 mm	INDICAÇÃO DA LOCALIZAÇÃO DO HIDRANTE QUANDO INSTALADO FORA DO ABRIGO DE MANGUEIRAS

NOTAS GERAIS

1	CONFERIR MEDIDAS NO LOCAL ANTES DA EXECUÇÃO;
2	COMPLETA ESTE PROJETO O MEMORIAL DE CÁLCULO E ESPECIFICAÇÕES TÉCNICAS;
3	É PARTE INTEGRANTE DESTE PROJETO AS NORMAS DA ABNT E NORMAS TÉCNICAS DO CBMDF;
4	ANTES DE SER INICIADA A EXECUÇÃO, DEVERÁ SER REALIZADA VERIFICAÇÃO "IN-LOCO", DE TODOS OS ENCAMINHAMENTOS DAS INSTALAÇÕES E DOS ESPAÇOS DESTINADOS AOS EQUIPAMENTOS, INFORMANDO À FISCALIZAÇÃO, EVENTUAIS INTERFERÊNCIAS QUE SEJAM DETECTADAS;
5	SERÁ DE RESPONSABILIDADE DA CONTRATADA A SELEÇÃO FINAL DOS EQUIPAMENTOS E MATERIAIS A SEREM EMPREGADOS NA OBRA, DE ACORDO COM AS ESPECIFICAÇÕES TÉCNICAS APRESENTADAS NOS DESENHOS E CADERNO DE ENCARGOS, QUE COMPÕEM O PROJETO;
6	DESTINAÇÃO DA EDIFICAÇÃO: INSTITUIÇÃO DE ENSINO - NÍVEL FUNDAMENTAL;
7	OS PISOS DE ACESSO DEVERÃO SER ANTIDERRAPANTES DE ACORDO COM NT 10 CBMDF.

NOTAS - SISTEMA DE EXTINTORES

1	O EXTINTOR DEVE SER INSTALADO DE MANEIRA QUE HAJA MENOR POSSIBILIDADE DE O FOGO BLOQUEAR SEU ACESSO;
2	O EXTINTOR DEVE SER INSTALADO DE MANEIRA QUE NÃO FIQUE OBSTRUÍDO POR PILHAS DE MATERIAL DE QUALQUER NATUREZA;
3	O EXTINTOR DEVE SER INSTALADO DE MANEIRA QUE SEJA VISÍVEL, PARA QUE TODOS OS USUÁRIOS FIQUEM FAMILIARIZADOS COM SUA LOCALIZAÇÃO.

NOTAS - SISTEMA DE HIDRANTES

1	TODA TUBULAÇÃO DEVERÁ SER TESTADA COM PRESSÃO MÍNIMA 15% ACIMA DA PRESSÃO DE TRABALHO POR PERÍODO DE 24 HORAS;
2	TODA TUBULAÇÃO ENTERRADA NO SOLO DEVE SER PROTEGIDA COM DUAS DEMÃOS DE TINTAS BETUMINOSA E ENVOLVIDA COM UMA CAMADA DE FITA 3M;
3	MANTER TODAS AS MANGUEIRAS DESCONECTADAS DOS BOCAIS;
4	CADA CAIXA DE HIDRANTES DEVERÁ MANTER 2 DUAS MANGUEIRAS DE 15 METROS CADA;
5	AS CANALIZAÇÕES DE AÇO GALVANIZADO DEVEM OBEDECER AS ESPECIFICAÇÕES DA NBR 5.580:2015, COM CONEXÕES DE ROSCA BSP SEGUNDO A NBR 6.943:2016, E À NBR 5.590:2015, COM CONEXÕES DE ROSCA NPT SEGUNDO A NBR 6.925:2016;
6	OS ESGUICHOS DOS HIDRANTES SERÃO DO TIPO REGULÁVEIS;
7	AS BOMBAS DE INCÊNDIO DEVEM POSSUIR INSTALAÇÃO INDEPENDENTE DA REDE ELÉTRICA GERAL;
8	AS BOMBAS DE INCÊNDIO DEVEM POSSUIR ACIONAMENTO MANUAL E AUTOMÁTICO DE MODO A MANTER A PRESSÃO CONSTANTE NA REDE. A AUTOMAÇÃO DEVE, NO CASO DE FALHA OU SOBRECARGA DA BOMBA PRINCIPAL, ACIONAR A BOMBA RESERVA;
9	OS RESERVATÓRIOS SUPERIORES COM RESERVA TÉCNICA DE INCÊNDIO DEVERÃO POSSUIR PAREDES RESISTENTES A 4 HORAS DE FOGO.

NOTAS - SAÍDAS DE EMERGÊNCIA

1	A SINALIZAÇÃO DE SAÍDA DE EMERGÊNCIA DEVERÁ SITUAR-SE 10 CM ACIMA DAS PORTAS;
2	PORTAS DE ENROLAR E/OU CORRER DEVERÃO FICAR ABERTAS EM HORÁRIO DE FUNCIONAMENTO;
3	OS ELEMENTOS ESTRUTURAIS DAS ESCADAS RESISTEM A 4H DE FOGO;
4	NÍVEL MÍNIMO DE ILUMINAÇÃO DE 3 LUX EM LOCAIS PLANOS E 5 LUX EM LOCAIS EM DESNÍVEL;
5	AS PORTAS CORTA FOGO DE ACESSO AS ESCADAS DEVERÃO SER DO TIPO P-60 COM RESISTÊNCIA MÍNIMA DE 60 MINUTOS;
6	AS JANELAS DE DENTRO DA CAIXA DE ESCADA DEVERÃO TER PERFIS REFORÇADOS EM AÇO DE NO MÍNIMO 3 mm, DE VIDRO ARAMADO OU TEMPERADO.

NOTAS - SISTEMA DE ILUMINAÇÃO DE EMERGÊNCIA

1	ESPECIFICAÇÃO TÉCNICA DO SISTEMA DE ILUMINAÇÃO DE EMERGÊNCIA TIPO DE LÂMPADA: AUTÔNOMO LED POTÊNCIA: 9W (BATERIA EM CARGA) TENSÃO DE ALIMENTAÇÃO: 220V NÍVEL DE ILUMINAÇÃO: 3 LUX EM LOCAIS PLANOS E 5 LUX EM LOCAIS COM DESNÍVEL TEMPO DE AUTONOMIA: 3 HORA FLUXO LUMINOSO: 500 LUMENS CONSTANTES

REV.		DATA	DESENHISTA	RESPONSÁVEL
R02				
R01				
R00	EMISSÃO INICIAL	07/08/2019	WILTON P.	WILTON P.
REV.	MODIFICAÇÃO	DATA	DESENHISTA	RESPONSÁVEL

ESPAÇO RESERVADO PARA LOGO DA EMPRESA: (opcional) | ESPAÇO RESERVADO PARA NUMERAÇÃO DO PROCESSO: | DATA DA ENTRADA:

SAMAMBAIA - DF

ENDEREÇO: SETOR SUL - QS 425 ÁREA ESPECIAL 02
PROPRIETÁRIO: SECRETARIA DE ESTADO DA EDUCAÇÃO DO DISTRITO FEDERAL
AUTOR DO PROJETO: WILTON PEREIRA MACEDO — RRT/ART: 0720190054428
RESP. TÉCNICO: — RRT/ART:

PROPRIETÁRIO: SECRETARIA DE ESTADO DA EDUCAÇÃO DO DISTRITO FEDERAL
AUTOR DO PROJETO: WILTON PEREIRA MACEDO — CAU/CREA: 24570/D-DF
Engº Civil Wilton Pereira Macêdo SEINST/ DITEC/ DETEC/ DE NOVACAP CREA 24.570/D-DF - Matr.: 273.880-7
RESP. TÉCNICO: — CAU/CREA:

CBMDF:

GDF - CBMDF - DESEG - DIEAP - SEANP
APROVADO
PARECER Nº 30093362 DE 18 OUT 2019
PROTOCOLO Nº 2496 DE 11 SET 2019
O requerimento solicitando vistoria para HABITE-SE deverá dar entrada no DESEG do Corpo de Bombeiro Militar do Distrito Federal
João J. Freitas Neto
Tcel. QOBM / COMB
Mat. 1400124

CBMDF:

OUTROS:

TÍTULO DO PROJETO: INSTALAÇÕES CONTRA INCÊNDIO E PÂNICO
PROJETO: PROJ-DE-026-18
NOME DO PROJETO: RECONSTRUÇÃO DA ESCOLA CLASSE 425 DE SAMAMBAIA
DESTINAÇÃO: ESCOLAR
CONTEÚDO: PLANTA BAIXA DO 1º PAVIMENTO
MEDIDAS: SINALIZAÇÃO, ILUMINAÇÃO, SAÍDAS DE EMERGÊNCIA, EXTINTORES E HIDRANTES
EMISSÃO INICIAL R00: 07/08/2019
NOME ELETRÔNICO DO ARQUIVO: PROJ-DE-026-INC-PE-003-01P-PGR-R00
ESCALA: INDICADA
SIGLA / NÚMERO / REVISÃO: INC 03/12 REV.00
INC NOVACAP

DIREITOS AUTORAIS RESERVADOS CONFORME LEI Nº. 9.160 DE 19/02/1978
FORMATO DA PRANCHA: A0 (1189x841mm)

A0 - 1189 x 841mm