DETALHE DA GUARITA:

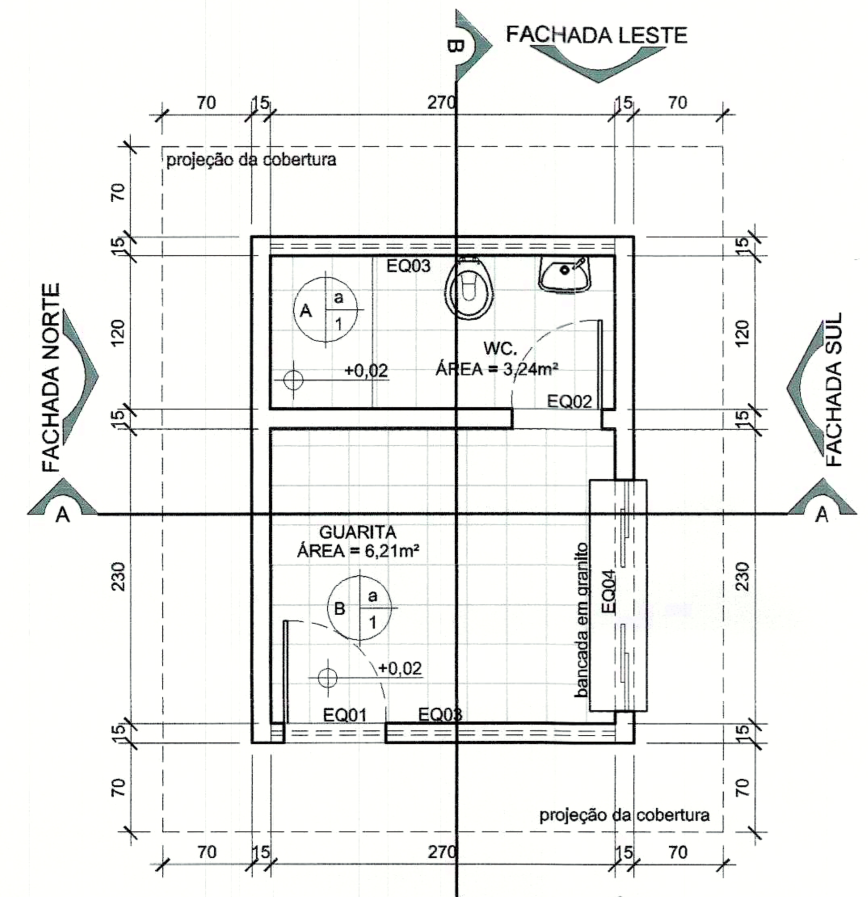

PLANTA BAIXA - GUARITA
esc. 1/50

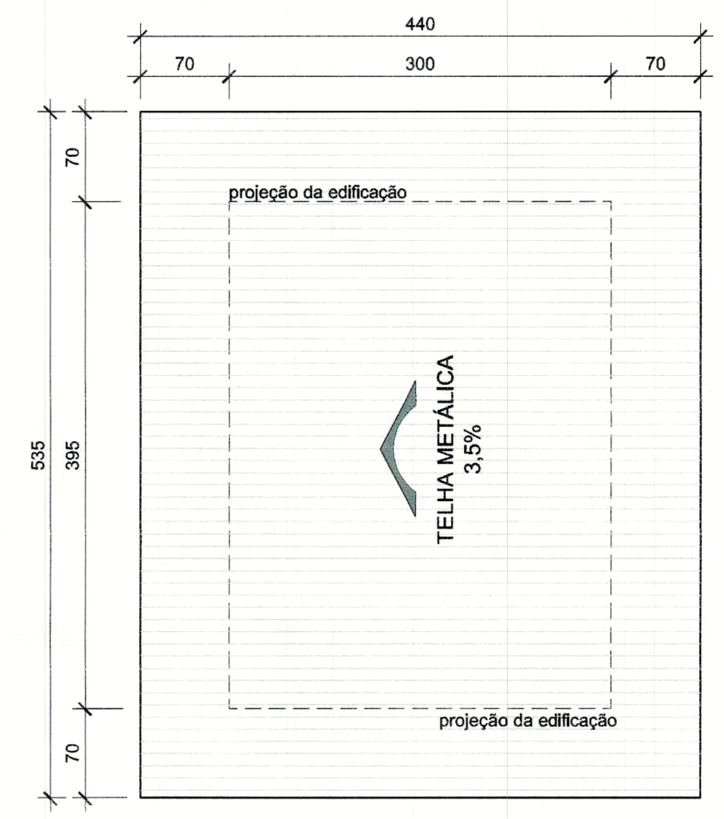

PLANTA DE COBERTURA
esc. 1/50

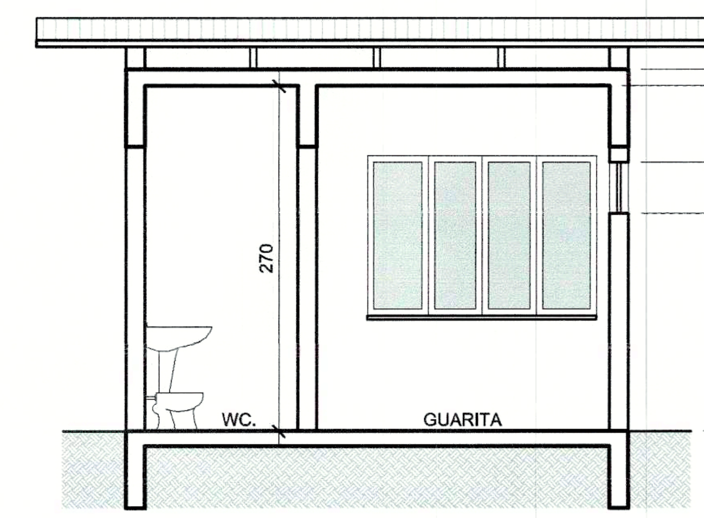

CORTE BB
esc. 1/50

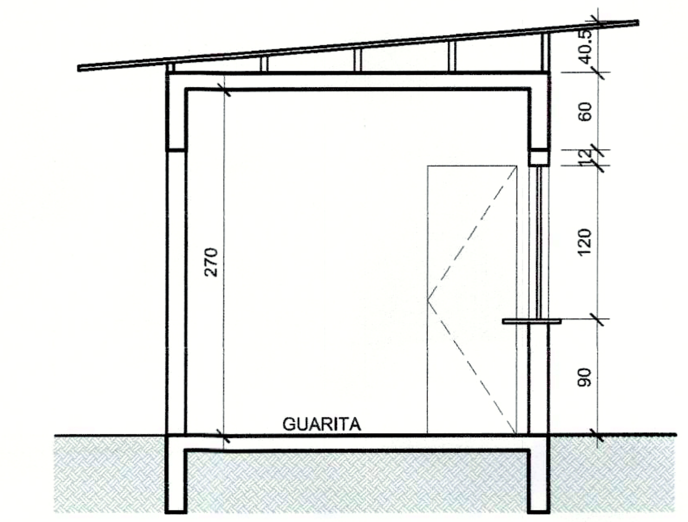

CORTE AA
esc. 1/50

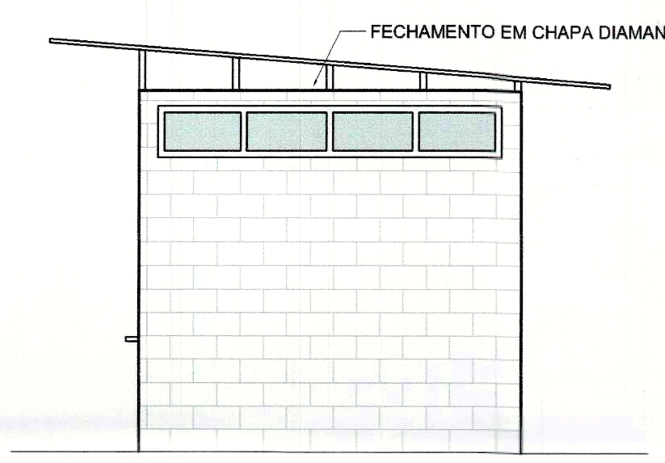

FACHADA LESTE
esc. 1/50

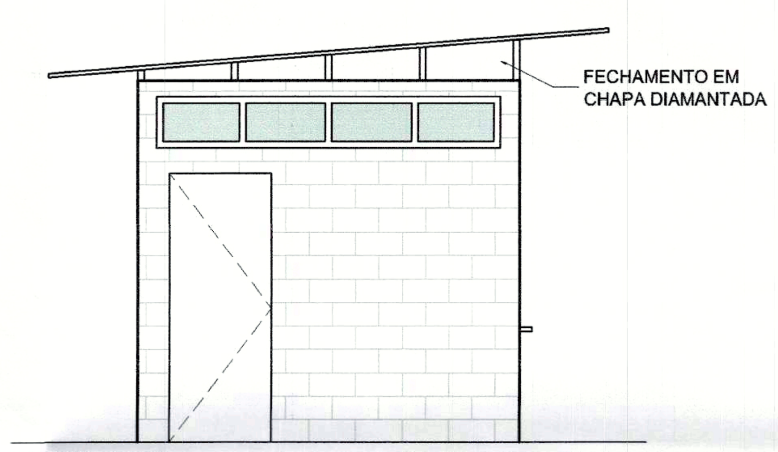

FACHADA OESTE
esc. 1/50

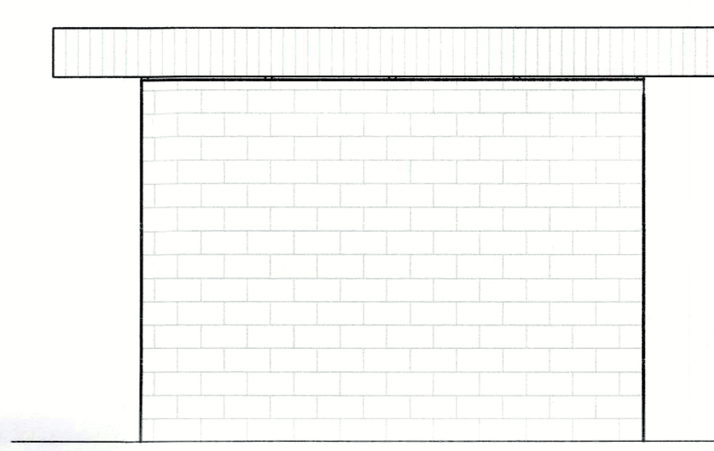

FACHADA SUL
esc. 1/50

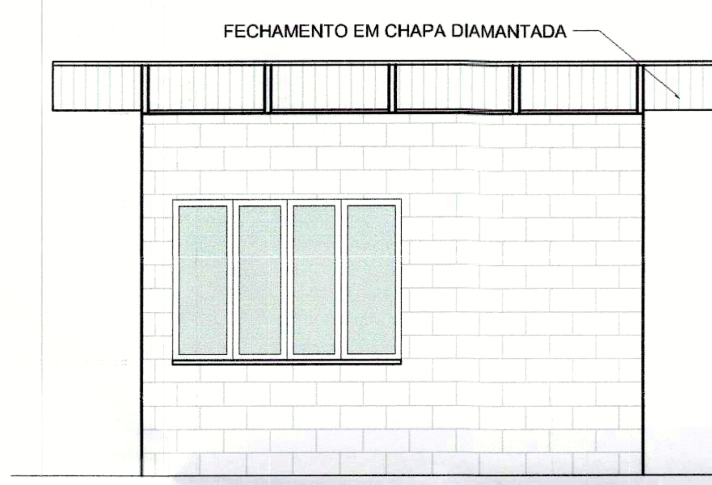

FACHADA NORTE
esc. 1/50

ACABAMENTOS

a — TETOS
a.LAJE - PINTURA NA COR BRANCO NEVE

pi — PISOS
1.CERÂMICA ELIANE LINHA CARGO PLUS OU EQUIVALENTE (45x45cm)

PA — PAREDES
A. ALVENARIA EMASSADA COM PINTURA ACRÍLICA COR BRANCO NEVE
B. CERÂMICA ELIANE (20x20) COR BRANCA OU EQUIVALENTE

NOTAS:
· MEDIDAS EM CENTÍMETROS
· NÍVEIS EM METROS

ESQUADRIAS		
EQ1	80x210	PORTA DE ABRIR - 1 FOLHA MADEIRA
EQ2	70x210	PORTA DE ABRIR - 1 FOLHA MADEIRA
EQ3	270x40	JANELA DE CORRER EM VIDRO FIXADA EM ESTRUTURA METÁLICA - 4 FOLHAS
EQ4	180x120	JANELA DE CORRER EM VIDRO FIXADA EM ESTRUTURA METÁLICA - 4 FOLHAS

DETALHE DE GLP:

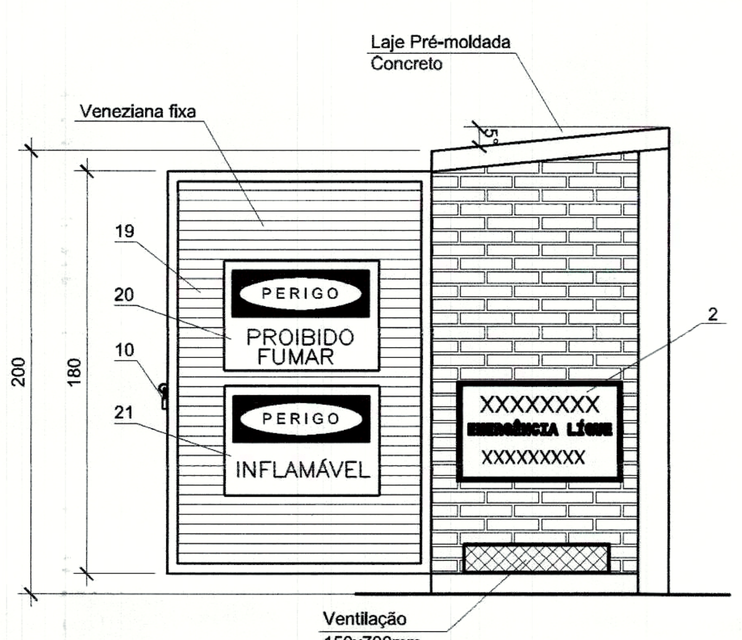

DETALHE DE GLP - CORTE
sem escala

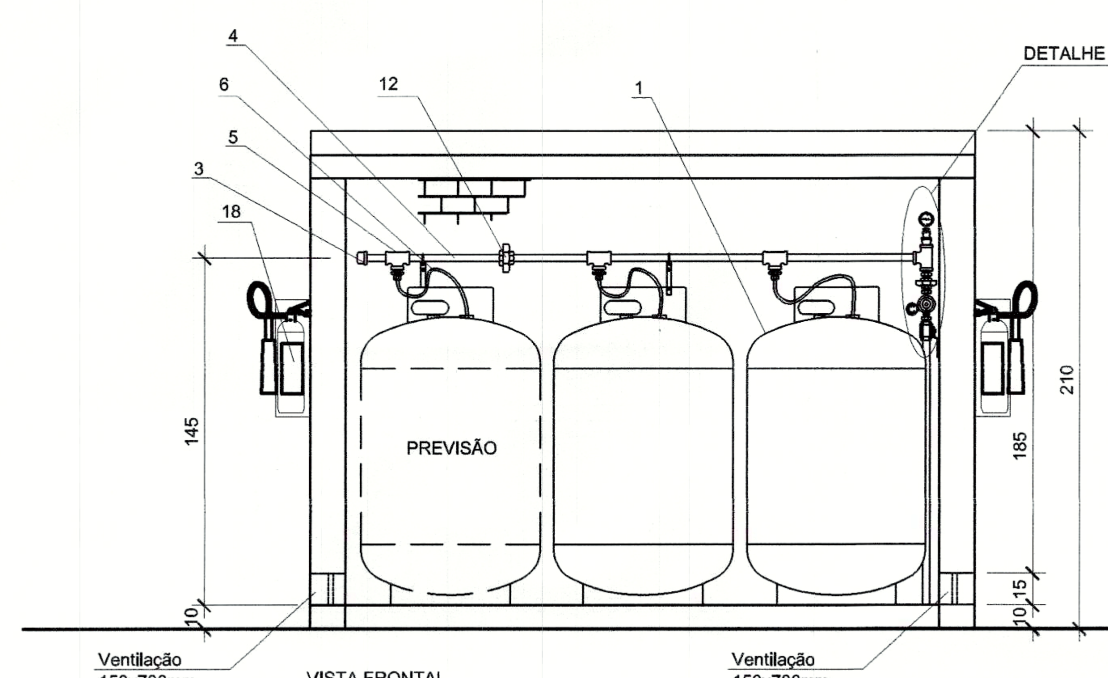

VISTA FRONTAL
sem escala

CENTRAL DE G.L.P.
CAPACIDADE TOTAL = 3 x 190 Kg = 570 Kg
VOLUME TOTAL = 3 x 0,45m³ = 1,35m³

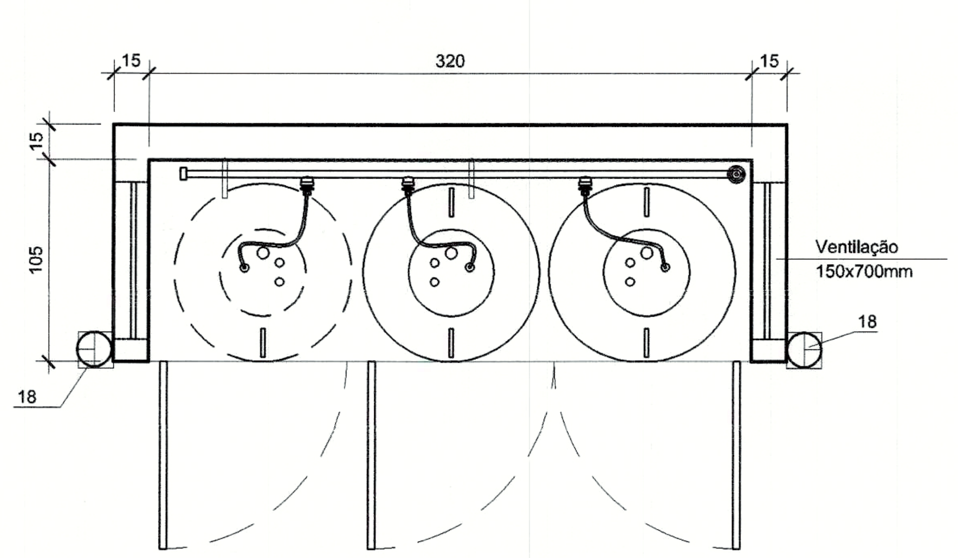

PLANTA BAIXA
sem escala

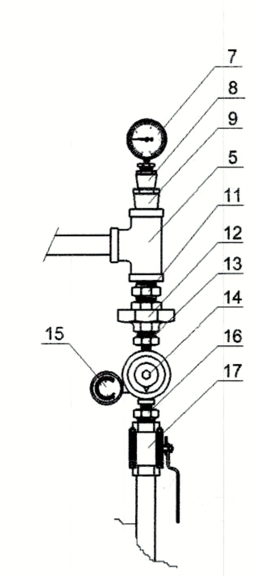

DETALHE 03
sem escala

LEGENDA:

1- Recipiente de aço carbono vertical (Ø762x1365mm)	12- União 3/4"
2- Placa ASSISTÊNCIA TECNICA	13- Niple 3/4" x 1/4"
3- Caps 3/4"	14- Regulador 1o. estágio Conap APZ400 / APZ12
4- Coletor Mod. II Fila Simples P-190	15- Manômetro 0-100 Psi 2.1/2"x 1/4' NPT
5- Tê 3/4"	16- Niple 3/8"x 1/2", Niple 3/4"x 1/4", Niple 1/2"x 1/4"
6- Conexão Pigtail 7/16"x Pol-M 1 metro / 0,5 metro	17- Válvula esfera 3/4" NPT 300Lbs Valmicro/Worcester
7- Manômetro 0-300 Psi 2.1/2"x 1/4" NPT	18- Extintor tipo PQS - 12 Kg
8- Bucha red. 1/2"x 1/4"	19- Portão de tela malha quadrada e metalon 25x25mm
9- Bucha red. 3/4"x 1/2"	20- Placa PROIBIDO FUMAR (50x50cm)
10- Cadeado padrão	21- Placa PERIGO INFLAMÁVEL (50x50cm)
11- Niple 3/4"	

NOTAS DE GLP:

- A CENTRAL DE GÁS SERÁ CONSTRUÍDA COM UM AFASTAMENTO MÍNIMO DE 150cm DE FOSSOS OU RALO DE ESCOAMENTO DE ÁGUA OU ESGOTO, DE CAIXA DE REDE ELÉTRICA E TELEFONE, DE CAIXAS OU RALOS DE GORDURA OU DE VENTILAÇÃO, E OUTRAS QUE ESTEJAM EM NÍVEL INFERIOR;
- A EXECUÇÃO DAS INSTALAÇÕES SERÁ FEITA POR EMPRESAS ESPECIALIZADAS COM BASE NOS DEMAIS ITENS DA NORMA NBR 13.523 DE 10/95;
- A TUBULAÇÃO DE CONDUÇÃO DE GLP NÃO PASSA EM LOCAIS CONFINADOS QUE, EM CASO DE VAZAMENTO, POSSA OCASIONAR UM ACÚMULO DE GÁS E CONSEQUENTE RISCO DE EXPLOSÃO;
- OS CILINDROS SERÃO OBRIGATORIAMENTE FABRICADOS CONFORME A NORMA ASME E O RECARREGAMENTO SERÁ FEITO NO LOCAL;
- A CENTRAL DEVERÁ ESTAR FORA DA PROJEÇÃO VERTICAL DA EDIFICAÇÃO;
- A CENTRAL DEVERÁ ESTAR NO MÍNIMO A 300cm DE ESTACIONAMENTO, REDE ELÉTRICA, RAMPAS DE ACESSO AO SUBSOLO E QUALQUER OUTRA FONTE DE IGNIÇÃO;
- A CENTRAL DEVERÁ ESTAR A 1500cm DE DEPÓSITOS DE HIDROGÊNIO E A NO MÍNIMO 600cm DE DEPÓSITO DE MATERIAL INFLAMÁVEL.

Folha nº 89
Processo nº 429.000.090/2014
JAQUELINE DO C. S. MARIANO 1.860.394-X

SETOR:	SETOR SUL
ENDEREÇO:	QS 425 ÁREA ESPECIAL 02 - SAMAMBAIA
PROPRIETÁRIO:	SECRETARIA DE EDUCAÇÃO DO DISTRITO FEDERAL
AUTOR DO PROJETO:	MIRIAM NEVES DE SOUSA E CARVALHO YASMINE COUTO COLOMBO HANNA REITSCH
RESPONSÁVEL TÉCNICO:	

Adailza Tiburtino de Oliveira de Sena
Coordenação de Obras/SEDF
Coordenadora

O PROPRIETÁRIO

O AUTOR DO PROJETO — CAU: 31040-9, A66194-5, 66662-9

O RESPONSÁVEL TÉCNICO — CREA:

Visto SEDF
O PROJETO DE ... LEGISLAÇÃO EM VIGOR ... DE ENSINO PROPOSTA
Em 12/08/2014
César Guimarães Rodrigues
Coordenação de Projetos/SEDF
Coordenador

G.D.F
Nº Processo: 429.000.090/2014 08/10/2014
VISADO
Arq. Simone M. M. Costa
Gerente de Aprovação e Licenciamento
DIAAP
Mat. 41.430-1
O VISTO DESTE PROJETO NÃO IMPLICA NO RECONHECIMENTO PELO G.D.F DA PROPRIEDADE DO TERRENO
PROJETO VISADO DE ACORDO COM O DECRETO Nº 25.856/05
VISTO VÁLIDO POR 04 (QUATRO) ANOS

CBMDF - DESEG - DIEAP - NA HORA
APROVADO EM CONSULTA PRÉVIA no que se refere à Escada de Emergência, Locação da Central de GLP e Reserva Técnica de Incêndio.
João Cristiano Data 27 AGO 2014
... / COMB
Mat. 1400124
ANALISTA DE PROJETOS

OBRA:	ESCOLA CLASSE 425 DE SAMAMBAIA		
NOVACAP	DETALHAMENTO DE GUARITA E INSTALAÇÕES DE GLP		PRANCHA 24/25
	PROJETOS E EDIFICAÇÕES - DOE - NOVACAP		
DATA: 28/07/2014	ESCALA: INDICADA	ÁREA CONST.:	ARQUIVO: R05
DESENHISTA:	FERNANDA SEGANFREDO CAVAIGNAC E NATÁLIA TOTUGUI DE MIRANDA		