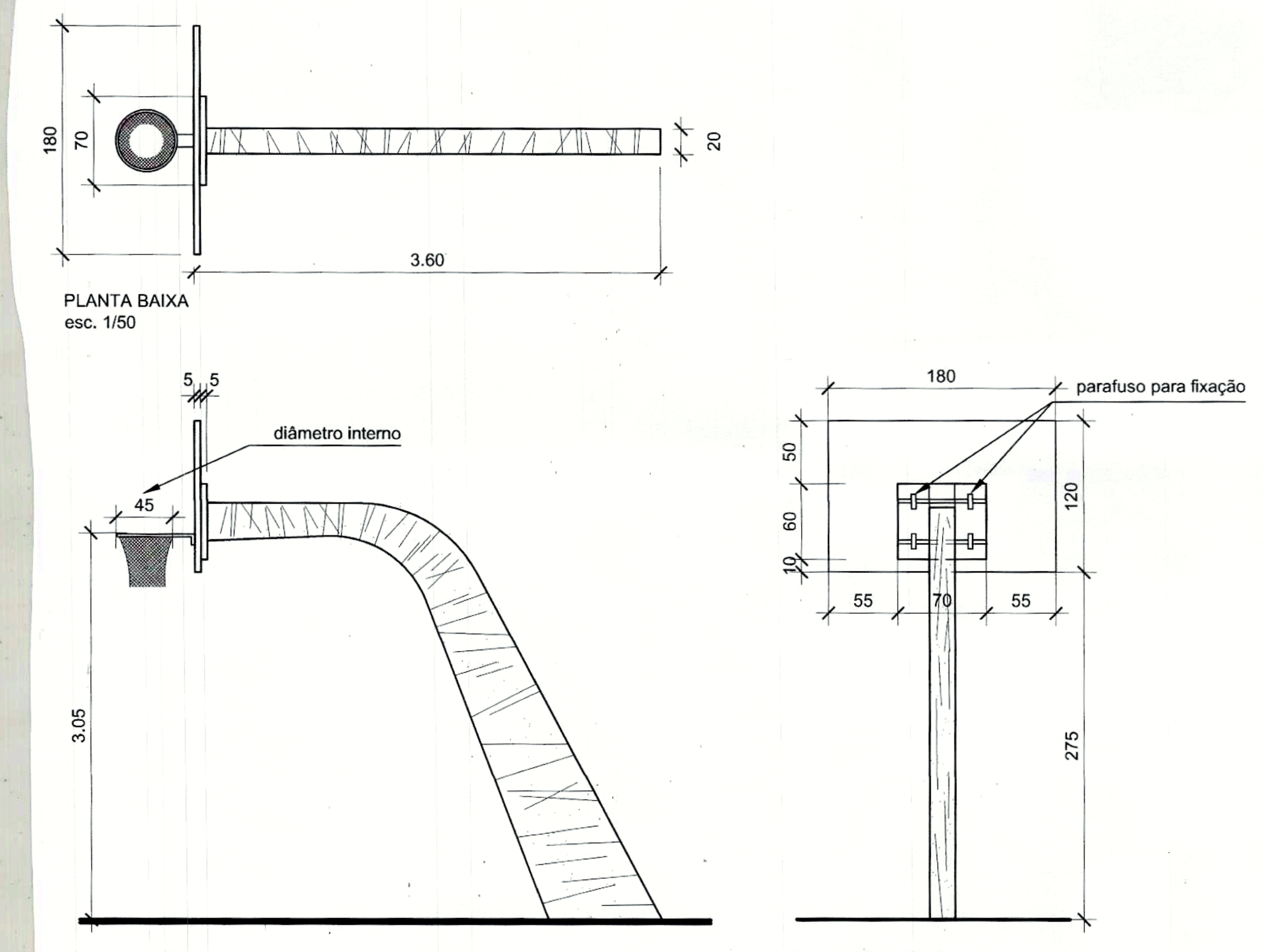

PLANTA BAIXA
esc. 1/50

VISTA LATERAL
esc. 1/50

VISTA POSTERIOR
esc. 1/50

TABELA DE BASQUETE
esc. 1/50

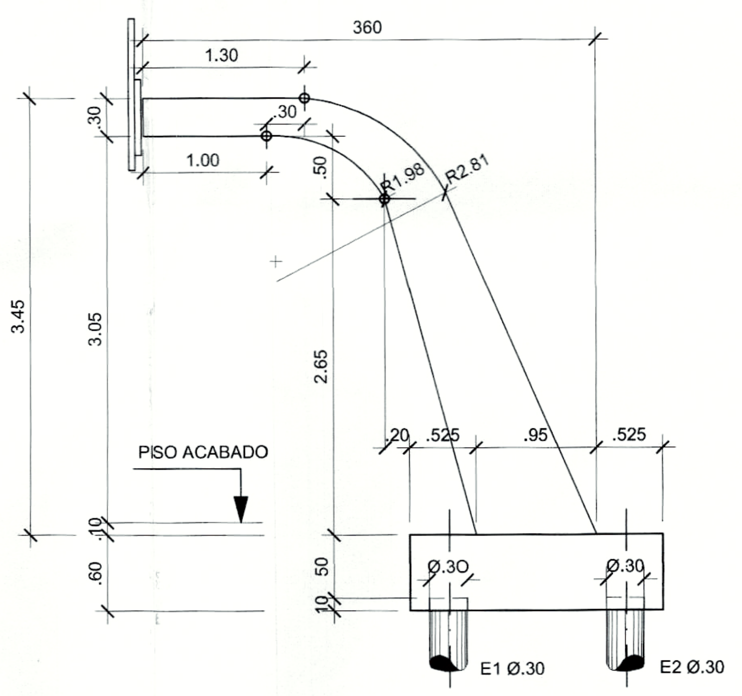

ELEVAÇÃO DO PILAR e BLOCO
PARA SUPORTE DE TABELA - FORMAS
esc.:1/50

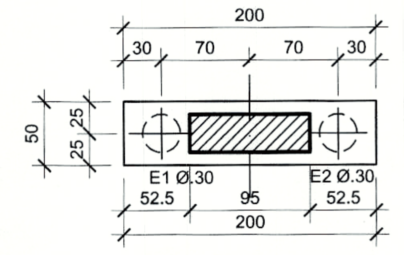

FORMA DO BLOCO - VISTA SUPERIOR
esc. 1/50

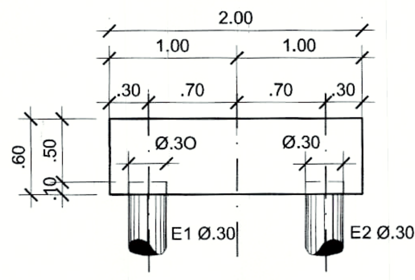

FORMA DO BLOCO - ELEVAÇÃO 1
esc. 1/50

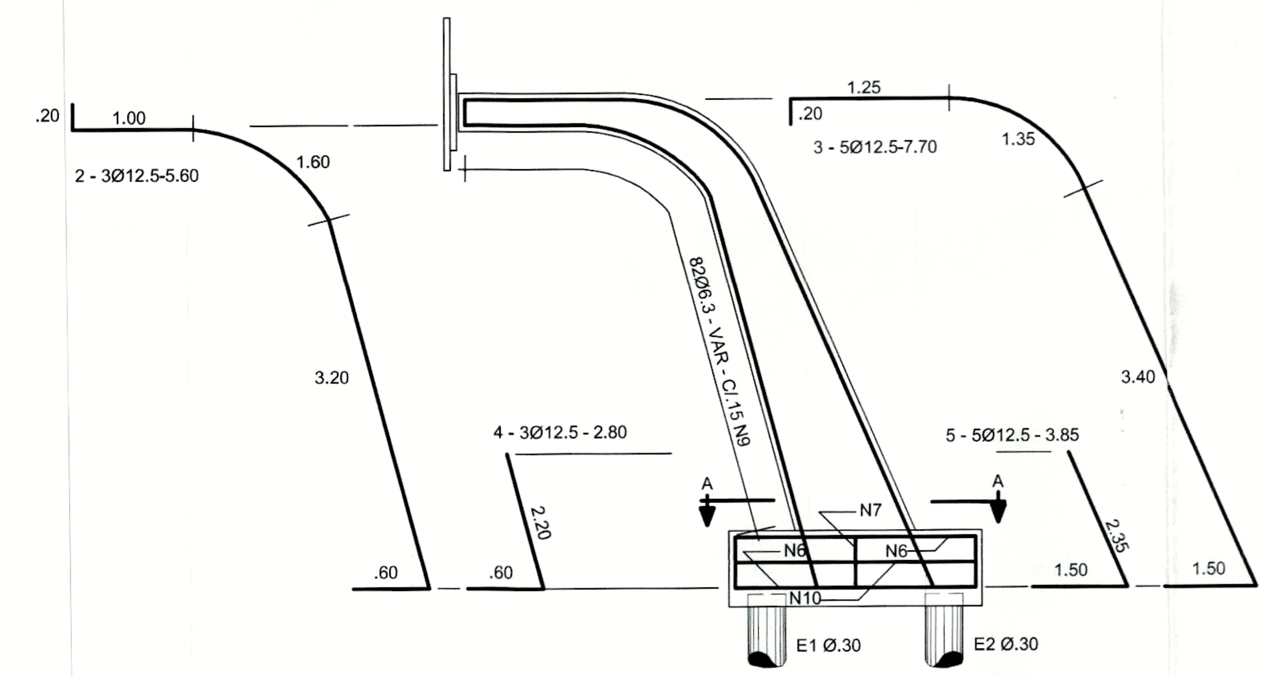

ARMAÇÃO DO PILAR - ELEVAÇÃO
esc. 1/50

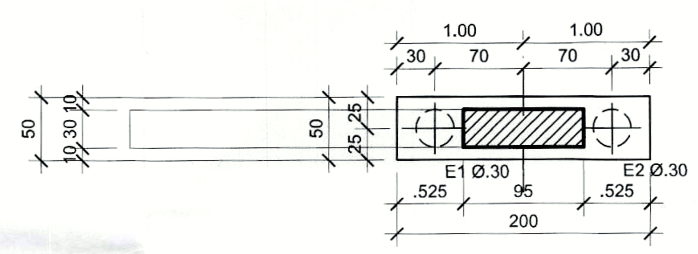

CORTE NO PILAR e BLOCO
PARA SUPORTE DE TABELA - FORMAS
esc.:1/50

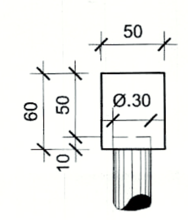

FORMA DO BLOCO - ELEVAÇÃO 2
esc. 1/50

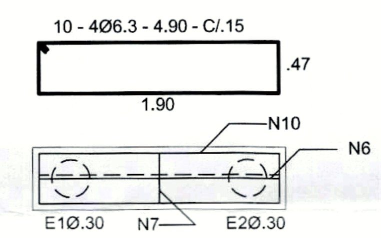

ARMAÇÃO DO BLOCO - VISTA SUPERIOR
esc. 1/50

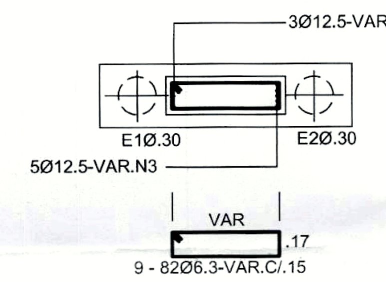

CORTE - AA
esc. 1/50

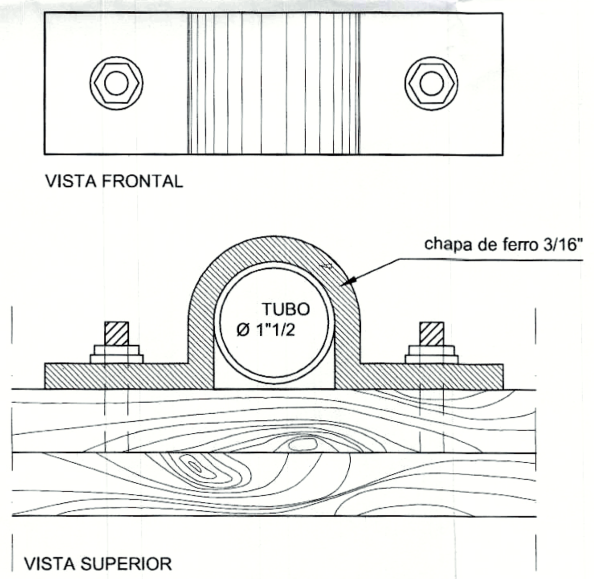

FIXAÇÃO DA TABELA
esc. 1/50

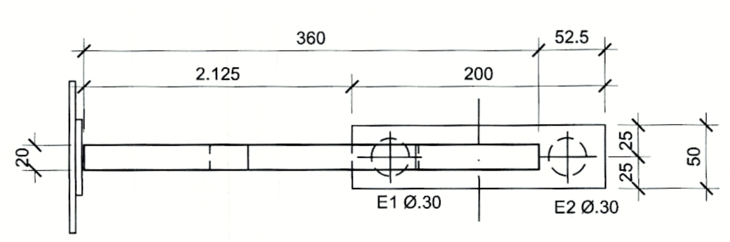

VISTA SUPERIOR DO PILAR e BLOCO
PARA SUPORTE DE TABELA - FORMAS
esc.:1/50

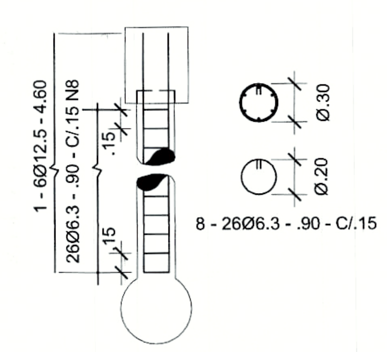

ARMAÇÃO DAS ESTACAS
E1 e E2 Ø0,30
esc. 1/50

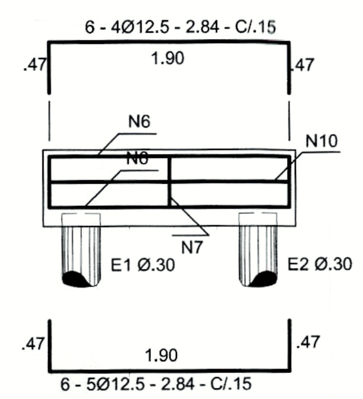

ARMAÇÃO DO BLOCO - ELEVAÇÃO 1
esc. 1/50

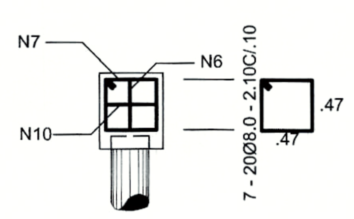

ARMAÇÃO DO BLOCO - ELEVAÇÃO 2
esc. 1/50

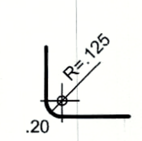

DOBRAGEM DE FERROS DE Ø 12.5
esc. 1/50

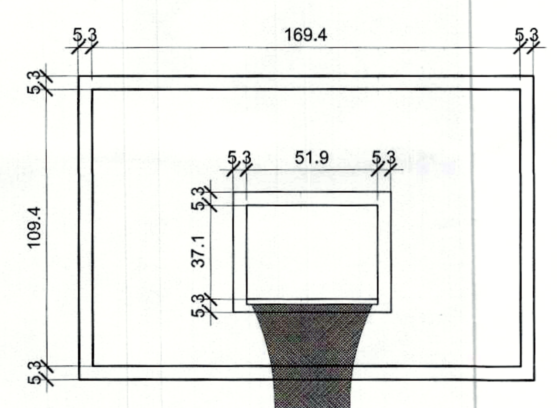

VISTA FRONTA
TABELA
esc. 1/25

LITA DOS FERROS PARA 1 TABELA

Nº	Ø	Q	COMPR.
1	12.5	12	4.60
2	"	3	5.60
3	"	5	7.70
4	"	3	2.80
5	"	5	3.25
6	"	5	2.84
7	"	20	2.10
8	6.3	52	.90
9	"	82	VAR
10	"	4	4.90
PESO TOTAL			

RESUMO PARA 1 BLOCO

Ø	COMPR.	PESO
12.5	56,20	56
6.3	19,60	5
PESO TOTAL		61 Kg.

RESUMO PARA 1 PILAR

Ø	COMPR.	PESO
12.5	82,95	83
6.3	233,60	52
PESO TOTAL		135 Kg.

OBSERVAÇÕES:

1 - BLOCOS SOBRE 2 ESTACAS Ø30
COM DIMENSÕES DE 2.00x.50x.60
2 - PROFUNDIDADE DE 4.OOm.
3 - COBRIMENTO DE 0.05cm.
4 - SEÇÃO DO PÓRTCO = .20x.30
5 - FCK = 25 MPa ; AÇO CA 50B
6 - CARGAS NOS BLOCOS = 4tf.
7 - VOLUME DE CONCRETO (BLOCOS E PILARES): 2,58 m3
8 - ÁREA DE FORMA TOTAL (BLOCOS E PILARES): 24,15 m2

Folha nº E3
Processo nº 429.000.037/2014

SETOR:	SETOR SUL
ENDEREÇO:	QS 425 ÁREA ESPECIAL 02 - SAMAMBAIA
PROPRIETÁRIO:	SECRETARIA DE EDUCAÇÃO DO DISTRITO FEDERAL
AUTOR DO PROJETO:	MIRIAM NEVES DE SOUSA E CARVALHO YASMINE COUTO COLOMBO HANNA REITSCH
RESPONSÁVEL TÉCNICO:	

O PROPRIETÁRIO — Adalucia Tiburtino de Oliveira de Sena, Coordenação de Obras/SEDF, Coordenadora

O AUTOR DO PROJETO — CAU: 31040-9, A66194-5, 66662-9

O RESPONSÁVEL TÉCNICO — CREA:

SECRETARIA EDUCAÇÃO DE ESTADO
DIRETORIA DE OBRA
GERÊNCIA DE PROJETOS
O PROJETO DE ARQUITETURA ATENDE À LEGISLAÇÃO EM VIGOR PARA AS MODALIDADES DE ENSINO PROPOSTAS.
15.08.2014
Cezar Guimarães Rodrigues
Coordenador

C.D.F
Nº Processo: 429.000.070/2014 08/10/2014
VISADO
Arqª Simone M. M. Costa
Gerente de Aprovação e Licenciamento
DIAAP
Mat. 41.430-1
O VISTO DESTE PROJETO NÃO IMPLICA NO RECONHECIMENTO PELO G.D.F DA PROPRIEDADE DO TERRENO
PROJETO VISADO DE ACORDO COM O DECRETO Nº 33.986/2012
VISTO VÁLIDO POR 04 (QUATRO) ANOS

CBMDF - DESEG - DIEAP - NA HORA
APROVADO EM CONSULTA PRÉVIA no que se refere à Saída de Emergência, Locação da Central de GLP e Reserva Técnica de Incêndio
João Arenas Neto Data 27 AGO 2014
MAJ. QOBM/COMB
ANALISTA DE PROJETOS

OBRA:	ESCOLA CLASSE 425 DE SAMAMBAIA			
NOVACAP	QUADRA DE ESPORTE DETALHE TABELA DE BASQUETE			PRANCHA 22/25
	PROJETOS E EDIFICAÇÕES - DOE - NOVACAP			
DATA: 10/04/2014	ESCALA: INDICADA	ÁREA CONST.:		ARQUIVO: R04
DESENHISTA:	FERNANDA SEGANFREDO CAVAIGNAC E NATÁLIA TOTUGUI DE MIRANDA			