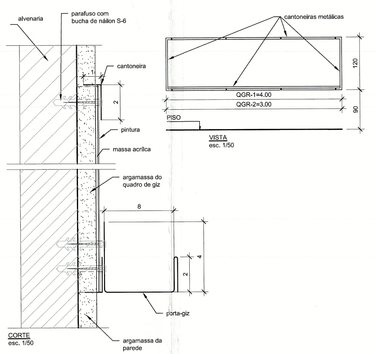

INSTALACAO, MONTAGEM E ACABAMENTO

- Desempenar o emboço da parede;
- Rebocar com argamassa de cimento e areia lavada média traço 1:3;
- Aplicar 02 demãos de massa acrílica lixando a superfície com lixa d'água após cada aplicação;
- Aplicar 02 demãos de fundo selador acrílico;
- Aplicar 03 demãos de esmalte sintético fosco YPIRANGA QUADROS ESCOLARES ou similar, cor VERDE;
- Lixar a cantoneira e o porta-giz de maneira a remover as limalhas e elementos cortantes;
- Fixar a cantoneira em todo o perímetro do quadro e o porta-giz em chapa metálica Nº 16 através de parafusos e buchas de náilon S-6;
- Tratar o porta-giz e a cantoneira com 02 demãos de tinta antiferrugem e pintar com um mínimo de 02 demãos de esmalte sintético cor conforme Caderno de Especificações item 04.01.564;
- A altura do quadro será conforme Caderno de Especificações item 04.02.102.

QUADRO DE GIZ - QGR

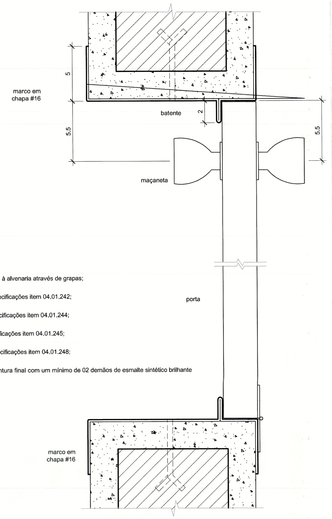

ESPECIFICAÇÕES

- Marcos em chapa dobrada #16, fixados à alvenaria através de grapas;
- Fechaduras conforme Caderno de Especificações item 04.01.242;
- Maçanetas conforme Caderno de Especificações item 04.01.244;
- Espelhos conforme Caderno de Especificações item 04.01.245;
- Dobradiças conforme Caderno de Especificações item 04.01.248;
- Tratamento com tinta antiferrugem e pintura final com um mínimo de 02 demãos de esmalte sintético brilhante

MARCO DAS PORTAS METÁLICAS
esc. 1/2

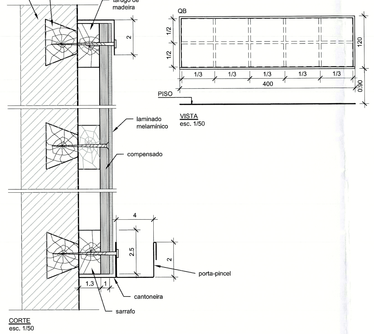

INSTALACAO, MONTAGEM E ACABAMENTO

- Montar requadro com sarrafos de 25 x 50 mm fixados à parede através de granzepes cunhados de madeira e parafusos autoatarrachantes;
- Fixar o compensado de 10 mm de espessura;
- Colar a placa de laminado melamínico LISO BRILHANTE cor BRANCA;
- Lixar as bordas da cantoneira e porta-pincéis, de maneira a remover limalhas e elementos cortantes;
- Fixar as cantoneiras em todo o perímetro a porta-pincéis, em chapa metálica Nº 16;
- Tratar as cantoneiras e porta-pincéis com 02 demãos de tinta antiferrugem e pintar com um mínimo de 02 demãos de esmalte sintético brilhante cor conforme Caderno de Especificações item 04.01.564;
- A altura do quadro será conforme Caderno de Especificações item 04.02.102.

QUADRO BRANCO - QB

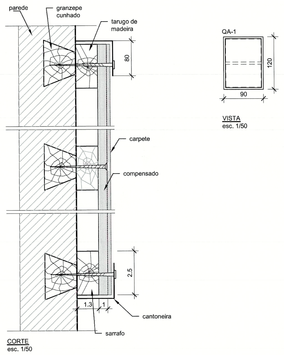

INSTALAÇÃO, MONTAGEM E ACABAMENTO

- Montar requadro com sarrafos de 25 x 50 mm;
- Fixar o quadro QA-1 com buchas de náilon e parafusos S-6;
- Fixar os quadros QA-2 e QA-3 através de granzepes cunhados de madeira e parafusos autoatarrachantes;
- Fixar compensado de 10 mm;
- Colar o carpete AGULHADO 3 mm modelo FLORTEX da FADEMAC ou similar, cor VERDE ESCURO;
- Fixar as cantoneiras em chapa metálica Nº 16 em todo o perímetro do quadro. Todas as cantoneiras deverão ter suas bordas lixadas de maneira a remover limalhas e elementos cortantes;
- Pintar as cantoneiras conforme Caderno de Especificações item 04.01.564;
- Altura de fixação: conforme Caderno de Especificações item 04.02.102.

QUADRO DE AVISOS - QA

MASTROS PARA BANDEIRA
esc. 1/50

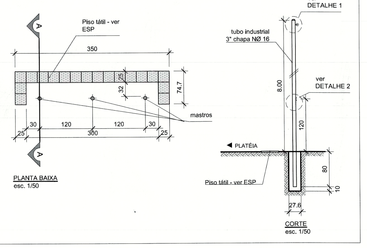

MASTROS PARA BANDEIRA
esc. 1/25

ESPECIFICAÇÕES

- Os mastros serão tratados, anteriormente à sua fixação, com 02 demãos de tinta contra ferrugem, inclusive a parte interna do tubo no trecho a ser chumbado e, após sua fixação, pintados com esmalte sintético brilhante na cor BRANCO NEVE;
- Os mastros serão dotados de cabo de içamento em náilon Ø 7 mm, na cor BRANCA.

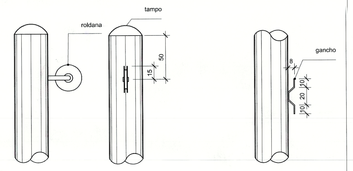

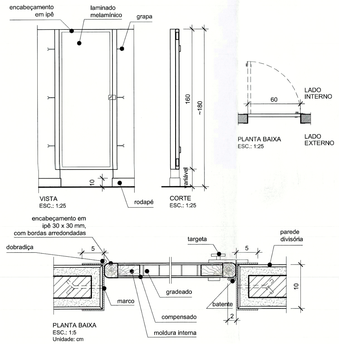

ESPECIFICAÇÕES

PORTA:
- Requadro interno em todo o perímetro em IPÊ ou PEROBA
- Mólo gradeado em tarugos de CEDRO
- Contraplacamento, nas duas faces, em compensado de 4 mm
- Encabeçamento de todo o perímetro da porta, em IPÊ 30 x 30 mm com bordas arredondadas, envernizado com um mínimo de 2 demãos de verniz alto brilho SPARLACK EXTRA
- Revestimento do compensado com laminado melamínico FOSCO TEXTURIZADO, na cor especificada no Caderno de Especificações item 04.01.230
- Espessura final de 30 mm
- Fixação através de 2 dobradiças especificadas no Caderno de Especificações item 04.01.248
- Fechamento através da tarjeta especificada no Caderno de Especificações item 04.01.243

BATENTE E MARCOS:
- Em chapa metálica dobrada No. 14, com batente, abragando a alvenaria em 5 cm, alinhados com a extremidade inverior da porta (a 20 cm do piso)
- Fixação à alvenaria através de grapas metálicas
- Tratamento com pintura antioxidante, com um mínimo de 2 demãos
- Pintura em esmalte sintético brilhante na cor especificada no Caderno de Especificações item 04.01.564, com um número de demãos necessário à consecução de sua perfeita cobertura

OBS.: AS PORTAS INSTALADAS EM PAREDES DIVISÓRIAS DE MÁRMORE, GRANITO OU OUTRO TIPO DE PLACA, NÃO POSSUIRÃO MARCOS

PORTA PARA BOX SANITÁRIO

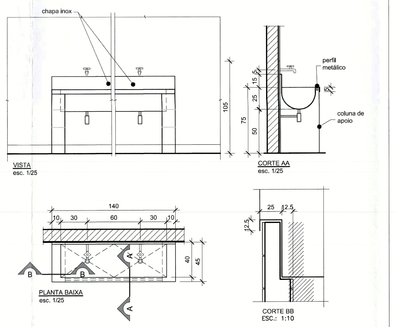

ESPECIFICAÇÕES

- Apoios em alvenaria de tijolos cerâmicos maciços emboçados e revestidos com cerâmica conforme projeto de Arquitetura e/ou Caderno de Especificações item 04.01.534;
- Cocho em chapa de aço inoxidável liga AISI-304 #18 (1,25 mm), fundo curvo, sem emendas;
- Apoio da borda externa com perfil industrial 15 x 35 mm fixado no seu interior e engastado nos apoios.

BEBEDOURO COLETIVO
esc. 1/25

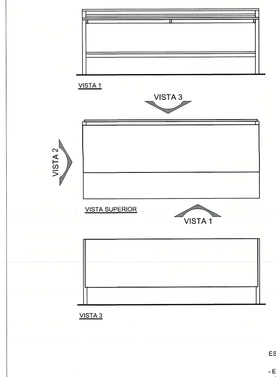

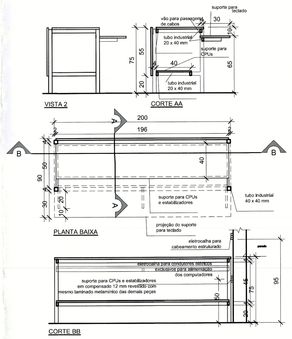

ESPECIFICAÇÕES

- Estrutura em tubo industrial 40 x 40 mm e 20 x 40 mm, soldados com solda elétrica, com pintura em esmalte sintético brilhante aplicado sobre 02 demãos de tratamento antioxidante;
- Serão soldados, à estrutura, dispositivos para fixação das peças de compensado, confeccionadas em ferro chato de 3/8", com orifícios para parafuso;
- Extremidades dos perfis vedadas com chapa soldada, de mesma espessura da chapa dos perfis;
- Extremidades dos pés com protetores de náilon colados sobre a chapa de vedação;
- Tampo, fechamentos e suporte dos teclados em compensado de cedro de 18 mm;
- Suporte para CPUs em compensado de cedro de 12 mm;
- O tampo, vedações, suporte para teclados e suporte para CPUs serão fixados aos dispositivos soldados à estrutura, através de parafusos;
- Todas as peças de compensado serão revestidas, em todas as faces, em laminado melamínico fosco texturizado.

BANCADA PARA COMPUTADORES - BCO-1
esc. 1/25

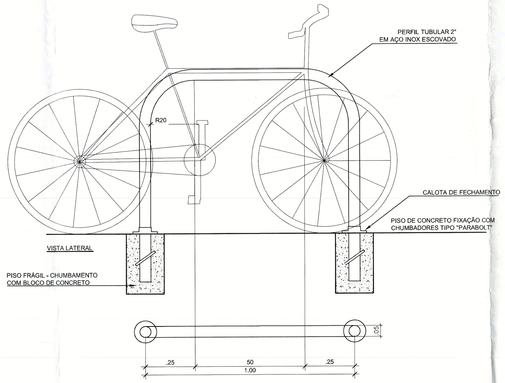

PARACICLO - DETALHE ESQUEMÁTICO
esc. 1/10

Folha nº 79
Processo nº 421.000.030/2014
20/05/2014 09:15 SEDF

SETOR:	SETOR SUL
ENDEREÇO:	QS 425 ÁREA ESPECIAL 02 - SAMAMBAIA
PROPRIETÁRIO:	SECRETARIA DE EDUCAÇÃO DO DISTRITO FEDERAL
AUTOR DO PROJETO:	MIRIAM NEVES DE SOUSA E CARVALHO YASMINE COUTO COLOMBO HANNA REITSCH
RESPONSÁVEL TÉCNICO:	

Juliana Vinchon de Oliveira e Silva
Coordenação de Obras-SEDF
Coordenadora

O PROPRIETÁRIO

O AUTOR DO PROJETO — CAU: 31040-9, A66194-5, 60662-0

O RESPONSÁVEL TÉCNICO — CREA:

G.D.F. — Nº Processo: 421.000.030/2014 — 03/12/2014
Ana Gerente de Fiscalização e Acompanhamento GMAP Mat. 51.439-1
Visto: Coordenador

Visto SEE/DF — Secretaria de Educação do Estado do Distrito Federal — Subsecretaria de Obra — Gerência de Projetos
O PROJETO DE ARQUITETURA ATENDE A LEGISLAÇÃO VIGENTE PARA AS MODALIDADES DE ENSINO ...
15 AGO 2014
Coordenador de Projetos

CEMDF - DEPARTAMENTO DE ARQUITETURA E ENGENHARIA - NA HORA APROVAMOS O PROJETO ABAIXO DESCRITO PREVIA que as Diretrizes de Licitação da Secretaria de Educação Técnica de Incêndio
Data: 27 AGO 2014
Chefe da Divisão de Projetos

OBRA:	ESCOLA CLASSE 425 DE SAMAMBAIA	
NOVACAP	DETALHES GERAIS	PRANCHA 14/25
	PROJETOS E EDIFICAÇÕES - DOE - NOVACAP	
DATA: 20/05/2014	ESCALA: INDICADA / ÁREA CONST.:	ARQUIVO: R04

TÉC. EM EDIFICAÇÕES/DESENHISTA: FERNANDA SEGANFREDO CAVAIGNAC E NATÁLIA TOTUGUI DE MIRANDA