VB413

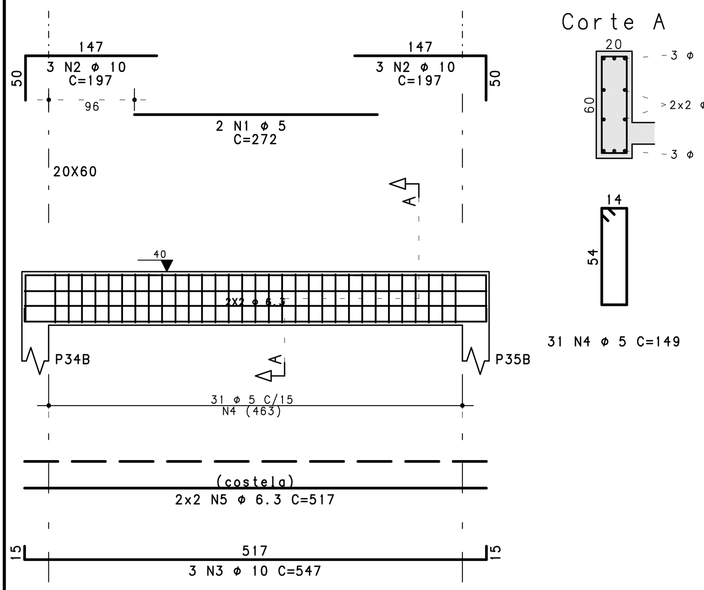

VB416

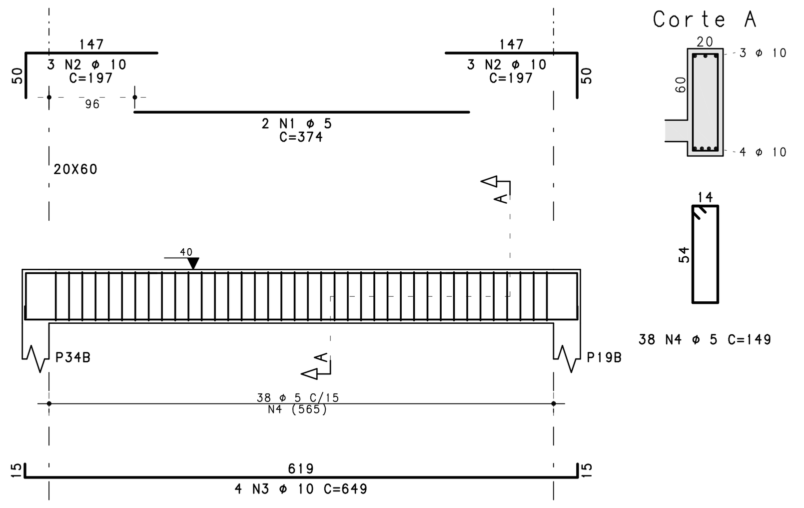

VB414

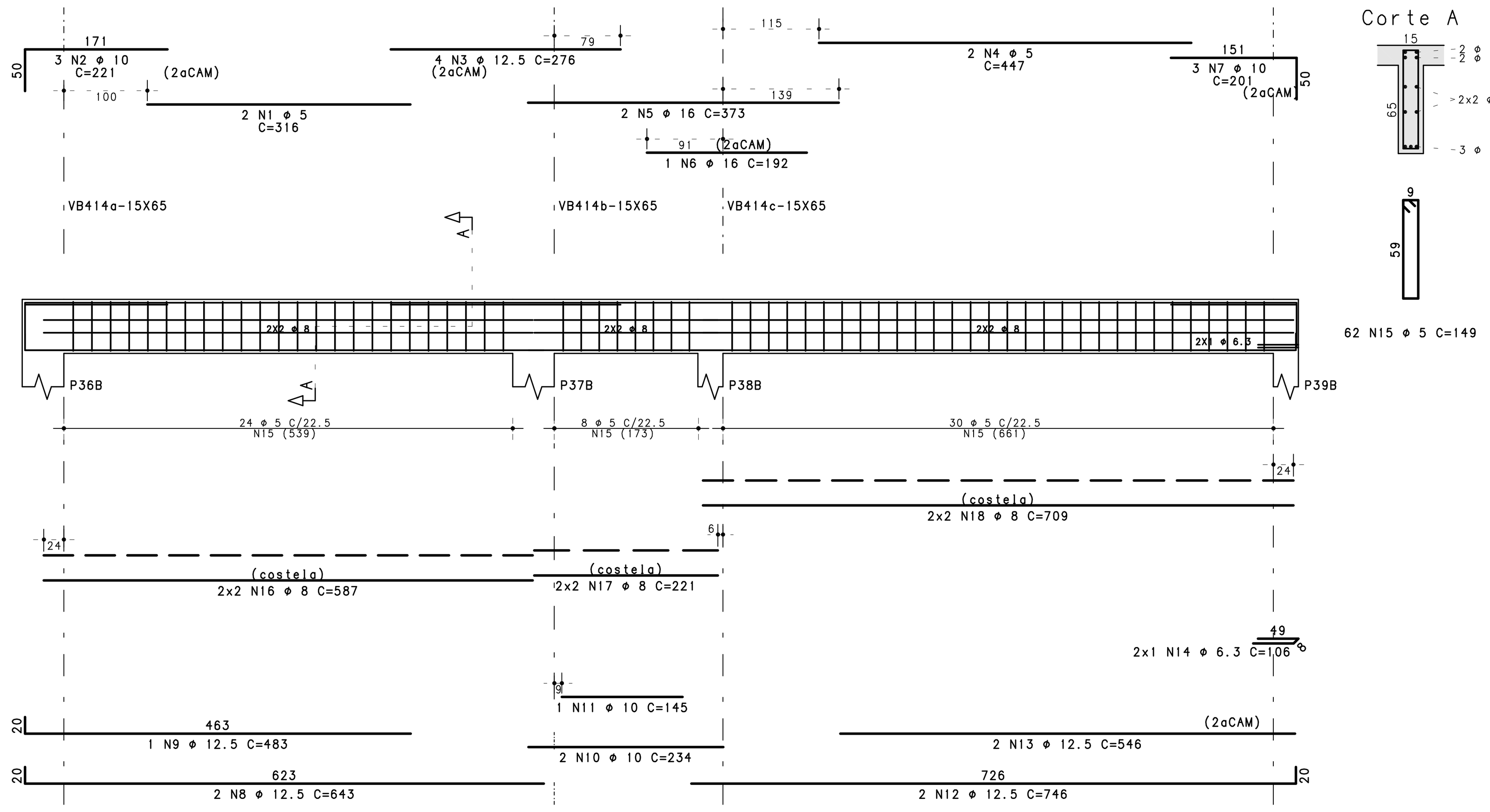

VB415

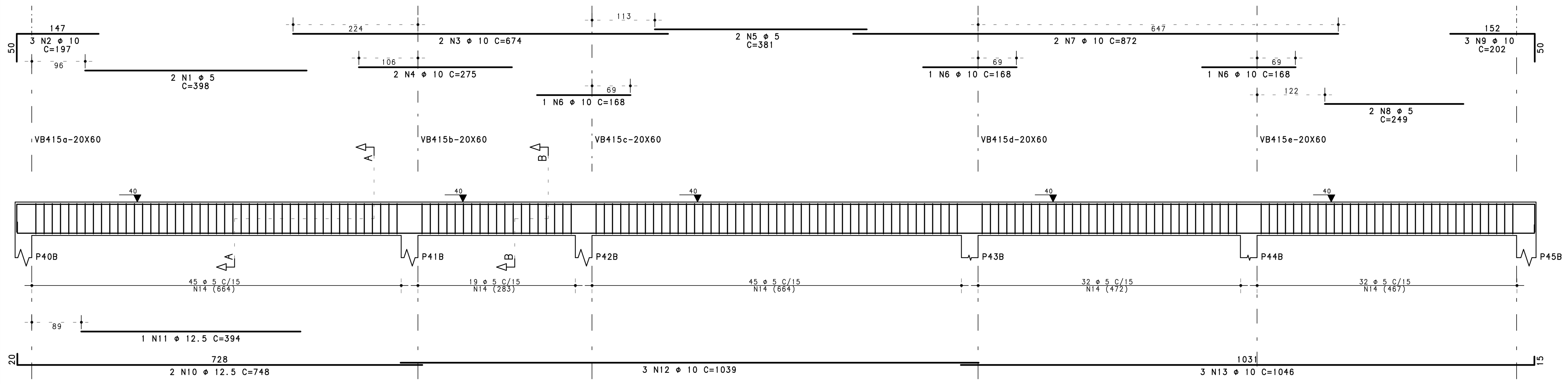

VB417

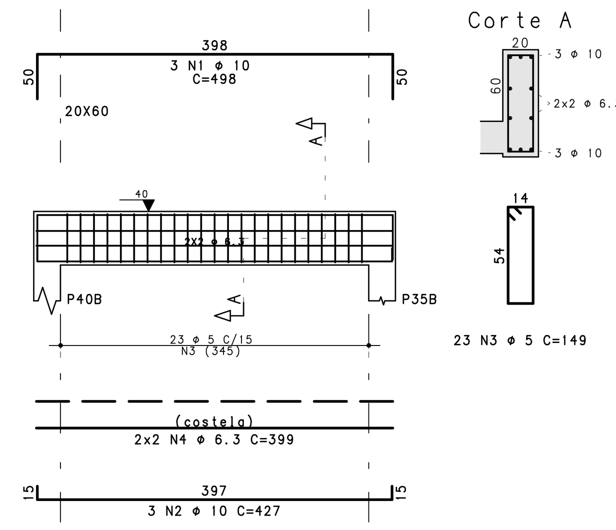

VB418

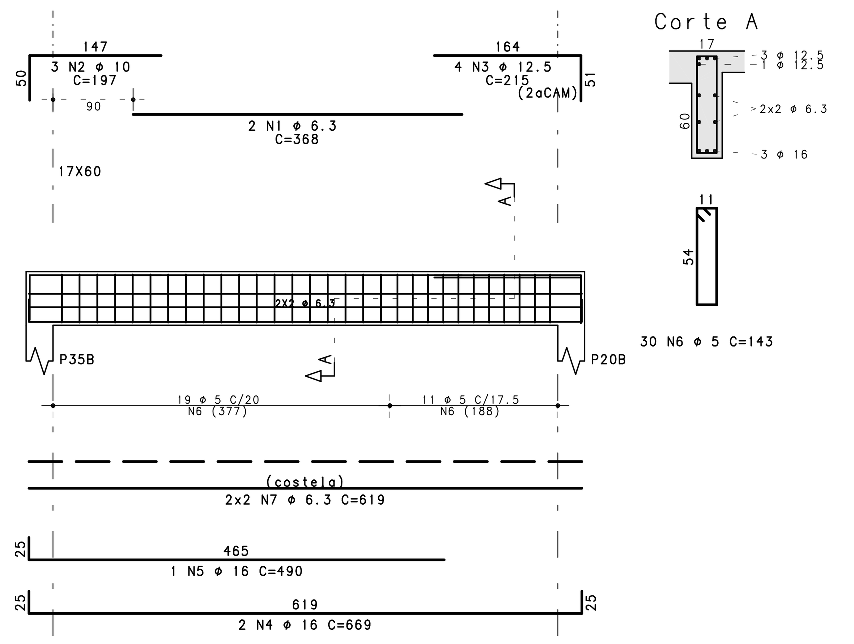

VB419

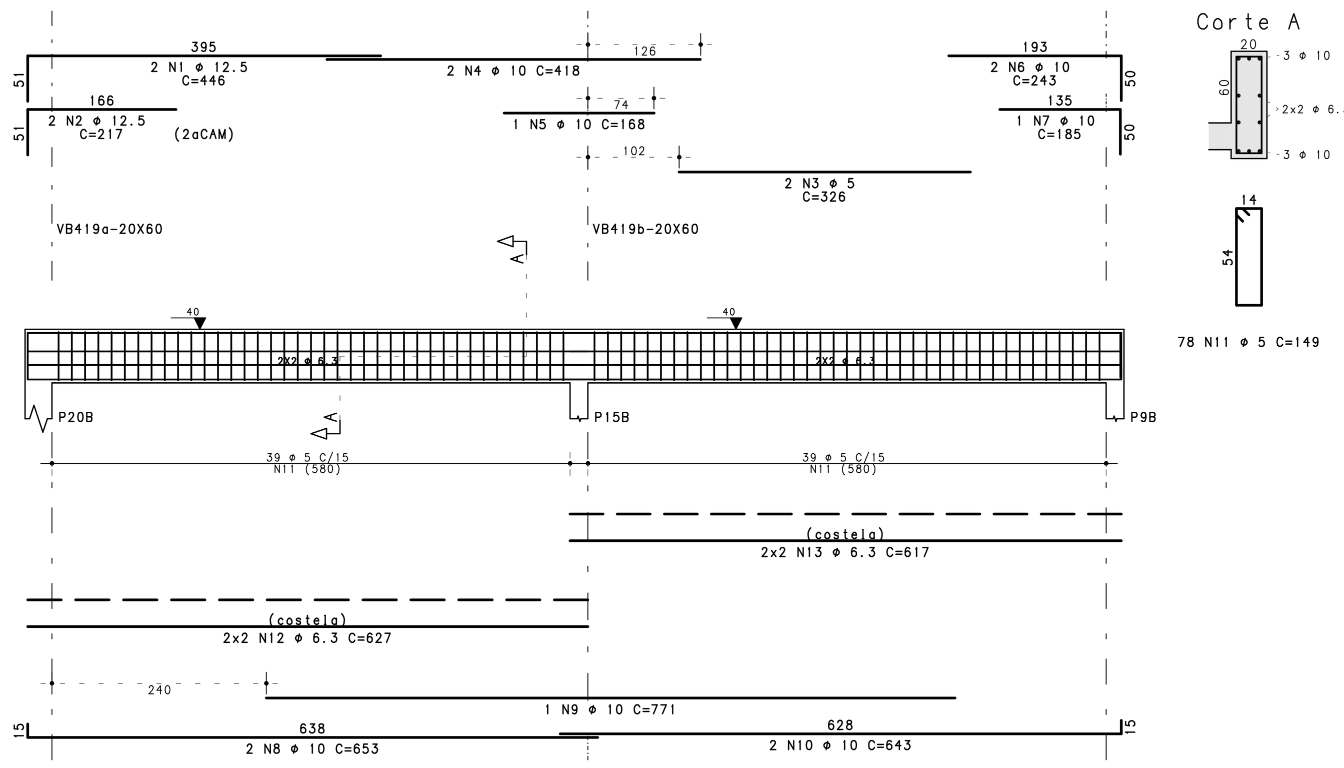

VB420=VB436

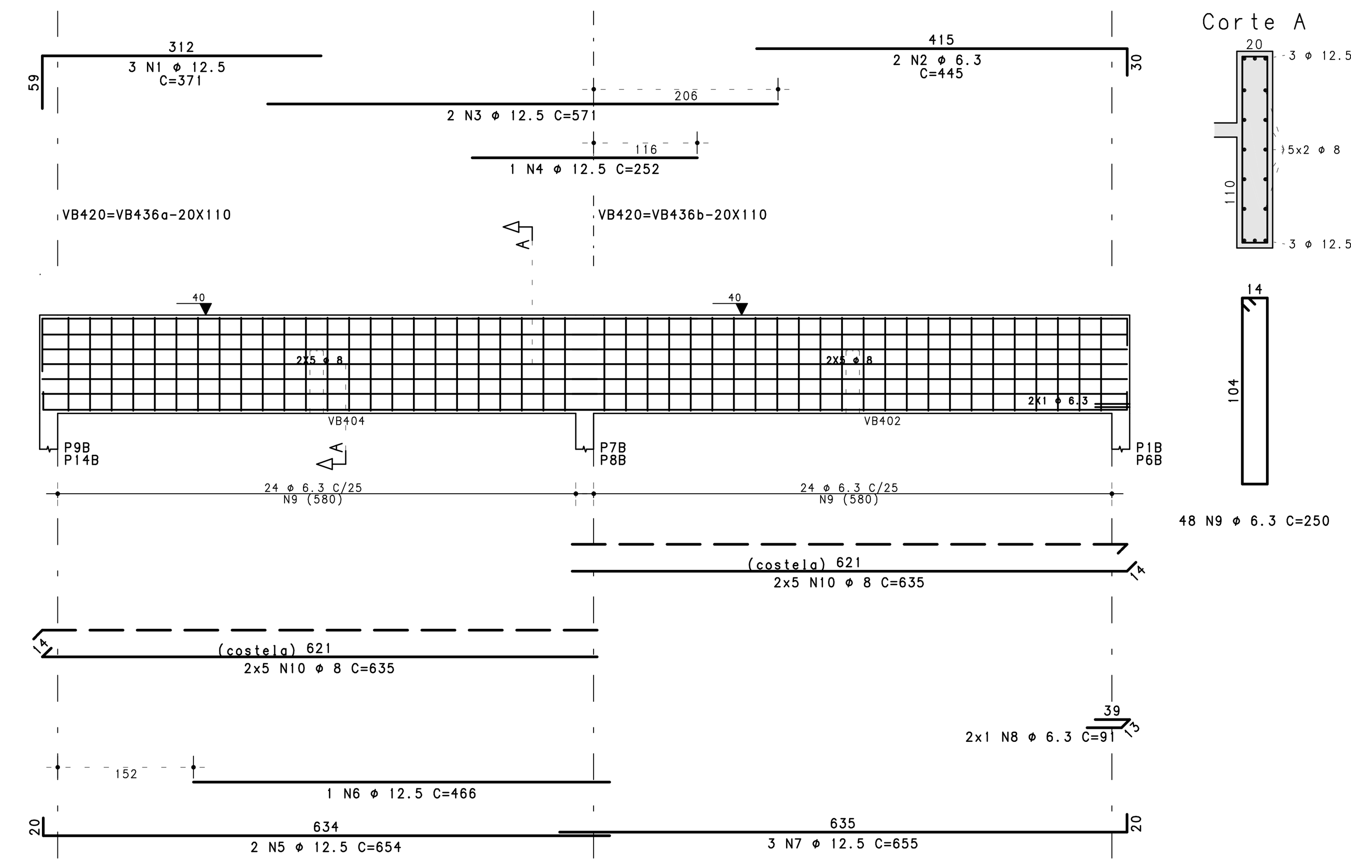

VB424

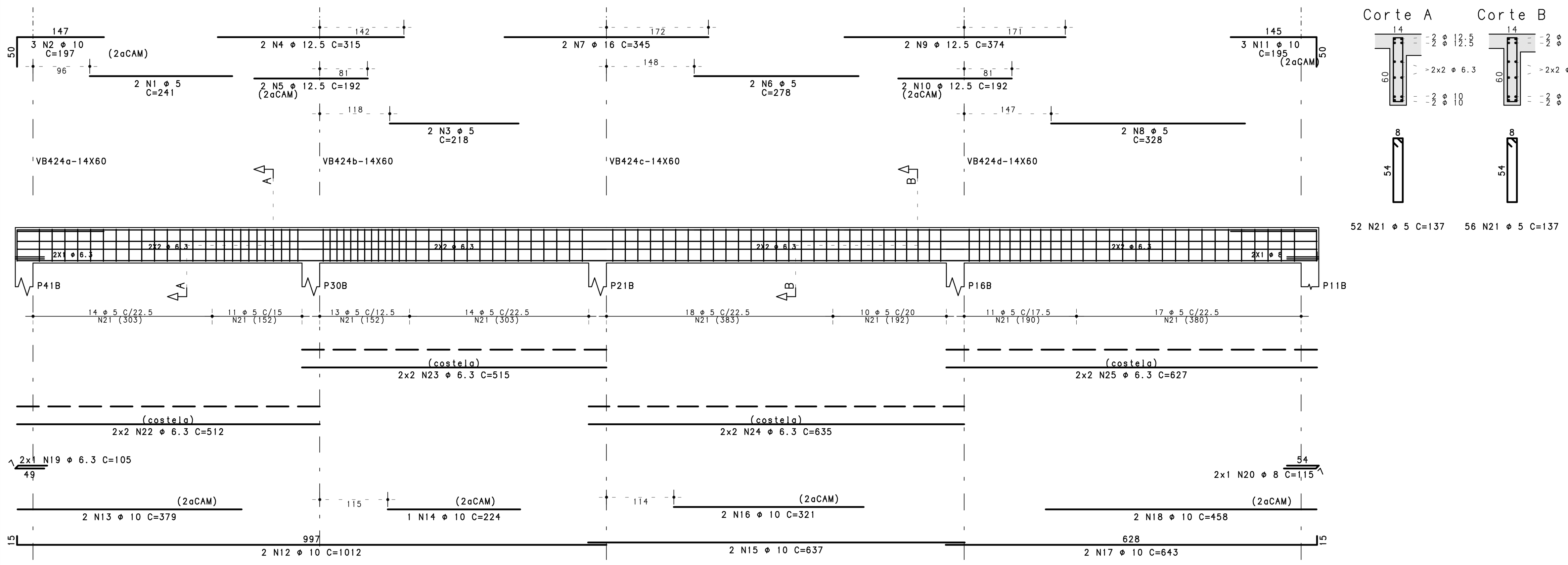

VB425=VB422=VB431=VB433

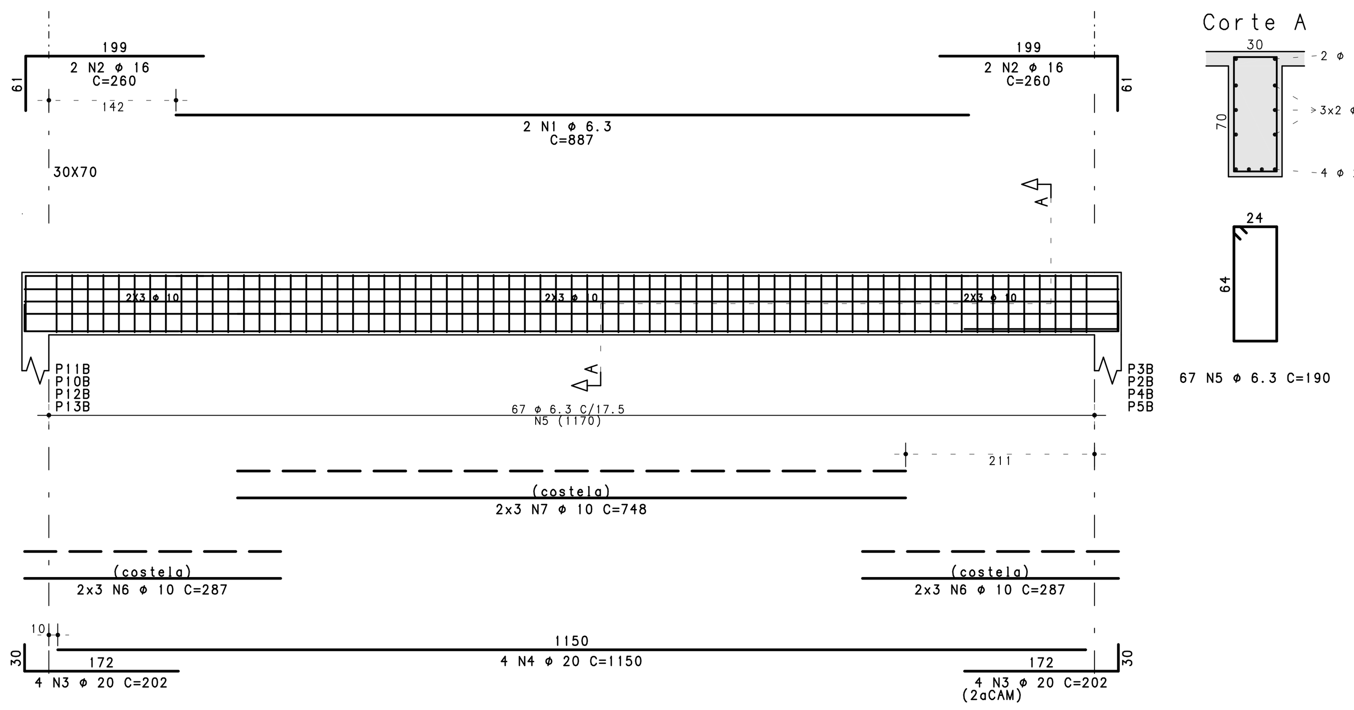

AÇO	POS	BIT (mm)	QUANT	COMPRIMENTO UNIT (cm)	COMPRIMENTO TOTAL (cm)
VB413					
60B	1	5	2	272	544
50A	2	10	6	197	1182
50A	3	10	3	547	1641
60B	4	5	31	149	4619
50A	5	6.3	4	517	2068
VB414					
60B	1	5	2	316	632
50A	2	10	3	221	663
50A	3	12.5	4	276	1104
60B	4	5	2	447	894
50A	5	16	2	373	746
50A	6	16	1	192	192
50A	7	10	3	201	603
50A	8	12.5	2	643	1286
50A	9	12.5	1	483	483
50A	10	10	2	234	468
50A	11	10	1	145	145
50A	12	12.5	2	746	1492
50A	13	12.5	2	546	1092
50A	14	6.3	2	106	212
60B	15	5	62	149	9238
50A	16	8	4	587	2348
50A	17	8	4	221	884
50A	18	8	4	709	2836
VB415					
60B	1	5	2	398	796
50A	2	10	3	197	591
50A	3	10	2	674	1348
50A	4	10	2	275	550
60B	5	5	2	381	762
50A	6	10	3	168	504
50A	7	10	2	872	1744
60B	8	5	2	249	498
50A	9	10	3	202	606
50A	10	12.5	2	748	1496
50A	11	12.5	1	394	394
50A	12	10	3	1039	3117
50A	13	10	3	1046	3138
60B	14	5	173	149	25777
VB416					
60B	1	5	2	374	748
50A	2	10	6	197	1182
50A	3	10	4	649	2596
60B	4	5	38	149	5662
VB417					
50A	1	10	3	498	1494
50A	2	10	3	427	1281
60B	3	5	23	149	3427
50A	4	6.3	4	399	1596
VB418					
50A	1	6.3	2	368	736
50A	2	10	3	197	591
50A	3	12.5	4	215	860
50A	4	16	2	669	1338
50A	5	16	1	490	490
60B	6	5	30	143	4290
50A	7	6.3	4	619	2476

AÇO	POS	BIT (mm)	QUANT	COMPRIMENTO UNIT (cm)	COMPRIMENTO TOTAL (cm)
VB419					
50A	1	12.5	2	446	892
50A	2	12.5	2	217	434
60B	3	5	2	326	652
50A	4	10	2	418	836
50A	5	10	1	168	168
50A	6	10	2	243	486
50A	7	10	1	185	185
50A	8	10	2	653	1306
50A	9	10	1	771	771
50A	10	10	2	643	1286
60B	11	5	78	149	11622
50A	12	6.3	4	627	2508
50A	13	6.3	4	617	2468
VB420=VB436 (X2)					
50A	1	12.5	6	371	2226
50A	2	6.3	4	445	1780
50A	3	12.5	4	571	2284
50A	4	12.5	2	252	504
50A	5	12.5	4	654	2616
50A	6	12.5	2	466	932
50A	7	12.5	6	655	3930
50A	8	6.3	4	91	364
50A	9	6.3	96	250	24000
50A	10	8	40	635	25400
VB424					
60B	1	5	2	241	482
50A	2	10	3	197	591
60B	3	5	2	218	436
50A	4	12.5	2	315	630
50A	5	12.5	2	192	384
60B	6	5	2	278	556
50A	7	16	2	345	690
60B	8	5	2	328	656
50A	9	12.5	2	374	748
50A	10	12.5	2	192	384
50A	11	10	3	195	585
50A	12	10	2	1012	2024
50A	13	10	2	379	758
50A	14	10	1	224	224
50A	15	10	2	637	1274
50A	16	10	2	321	642
50A	17	10	2	643	1286
50A	18	10	2	458	916
50A	19	6.3	2	105	210
50A	20	8	2	115	230
60B	21	5	108	137	14796
50A	22	6.3	4	512	2048
50A	23	6.3	4	515	2060
50A	24	6.3	4	635	2540
50A	25	6.3	4	627	2508
VB425=VB422=VB431=VB433 (X4)					
50A	1	6.3	8	887	7096
50A	2	16	16	260	4160
50A	3	20	32	202	6464
50A	4	20	16	1150	18400
50A	5	6.3	268	190	50920
50A	6	10	48	287	13776
50A	7	10	24	748	17952

RESUMO AÇO CA 50-60

AÇO	BIT (mm)	COMPR (m)	PESO (kg)
60B	5	871	134
50A	6.3	1056	259
50A	8	317	125
50A	10	685	423
50A	12.5	242	233
50A	16	76	120
50A	20	249	613
Peso Total		60B =	134 kg
Peso Total		50A =	1773 kg

CONCRETO : FCK = 30 MPa

REV.	MODIFICAÇÃO	DATA:	RESP.
10			
09			
08			
07			
06			
05			
04			
03			
02			
01			
00	EMISSÃO INICIAL	12/07/2018	PLBJ

SETOR: SAMAMBAIA

ENDEREÇO: QS 425 - AE 02 SAMAMBAIA SUL - DF

PROPRIETÁRIO: SECRETARIA DE EDUCAÇÃO DO DISTRITO FEDERAL

AUTOR DO PROJETO: PEDRO LUIZ BERNARDES JÚNIOR ART: 0720180045323

RESP. TÉCNICO:

PROPRIETÁRIO

AUTOR DO PROJETO: PEDRO LUIZ BERNARDES JÚNIOR CREA: 23886/D-DF

RESP. TÉCNICO

RA

OUTROS

RA

NOVACAP

TÍTULO DO PROJETO: PROJETO EXECUTIVO DE ESTRUTURAS

NOME DO PROJETO: RECONSTRUÇÃO DA ESCOLA CLASSE 425 SAMAMBAIA

CONTEÚDO: ARMAÇÃO DE VIGAS - COB - TRECHO B

Nº DO PROJETO: PROJ-DE-026-18 | DATA DE EMISSÃO: 12/07/2018 | ESCALA: 1:50 | NOME ELETRÔNICO DO ARQUIVO: PROJ-DE-026-18-STR-PE-059-COB-VIG-R00

STR 059 REV.00

(PRANCHA VÁLIDA APENAS SE PLOTADA OU COPIADA EM CORES)

CARLOS HENRIQUE LINHARES FEIJAO PL PROJ-DE-026-18-STR-PE-059-COB-VIG-R00.PLT 27/08/2019 14:59:14