	AÇO	POS	BIT (mm)	QUANT	COMPRIMENTO UNIT (cm)	COMPRIMENTO TOTAL (cm)
B3B=B2=B5=B41=B42=B43 (X6)						
	50A	1	8	24	411	9864
	50A	2	6.3	30	157	4710
	50A	3	16	30	258	7740
	50A	4	6.3	48	234	11232
B7B=B12=B15=B16=B38=B39=B51 (X7)						
	50A	1	16	63	268	16884
	50A	2	6.3	154	--VAR--	30030
	50A	3	8	28	471	13188
	50A	4	6.3	154	--VAR--	27412
B8B=B9=B10=B11=B29=B30=B31=B32=B34=B35=B47=B48 (X12)						
	60B	1	5	60	229	13740
	50A	2	8	24	235	5640
	50A	3	8	24	237	5688
B14B=B4=B17=B19=B20=B23=B36=B37=B40=B45=B46=B49 (X12)						
	50A	1	12.5	144	246	35424
	50A	2	6.3	264	--VAR--	51480
	50A	3	6.3	72	470	33840
	50A	4	6.3	264	--VAR--	46992
B46B						
	60B	1	5	5	229	1145
	50A	2	8	2	235	470
	50A	3	8	2	237	474
B45B						
	60B	1	5	5	229	1145
	50A	2	8	2	235	470
	50A	3	8	2	237	474
B33B=B1=B6=B13=B18=B25=B26=B27=B28=B33=B44=B50=B52 (X13)						
	50A	1	6.3	60	410	26650
	50A	2	16	52	259	13468
	60B	3	5	65	155	10075
	50A	4	6.3	104	234	24336

RESUMO AÇO CA 50-60			
AÇO	BIT (mm)	COMPR (m)	PESO (kg)
60B	5	261	40
50A	6.3	2567	629
50A	8	363	143
50A	12.5	354	341
50A	16	381	601
Peso Total		60B =	40 kg
Peso Total		50A =	1714 kg

B3B=B2=B5=B41=B42=B43
(ESCALA 1:25)

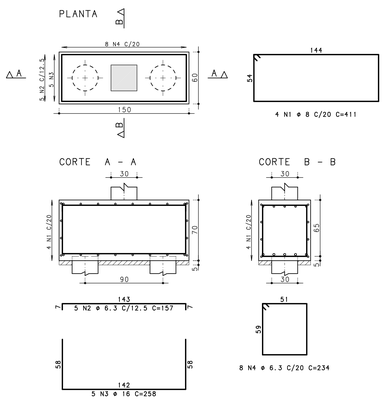

B7B=B12=B15=B16=B38=B39=B51
(ESCALA 1:25)

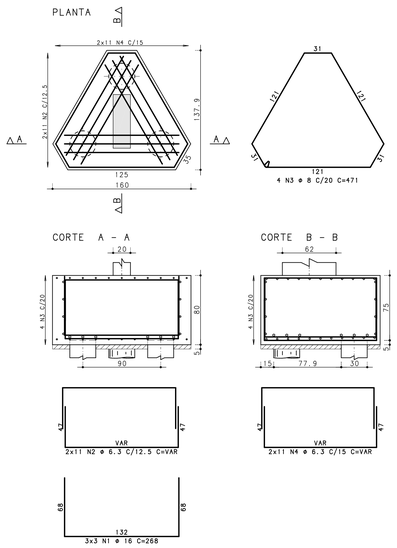

B8B=B9=B10=B11=B29=B30=B31=B32=B34=B35=B47=B48
(ESCALA 1:25)

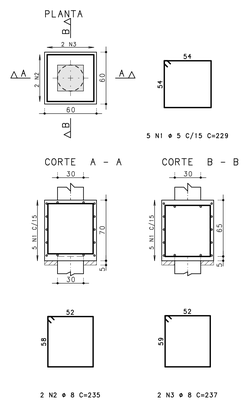

B14B=B4=B17=B19=B20=B23=B36=B37=B40=B45=B46=B49
(ESCALA 1:25)

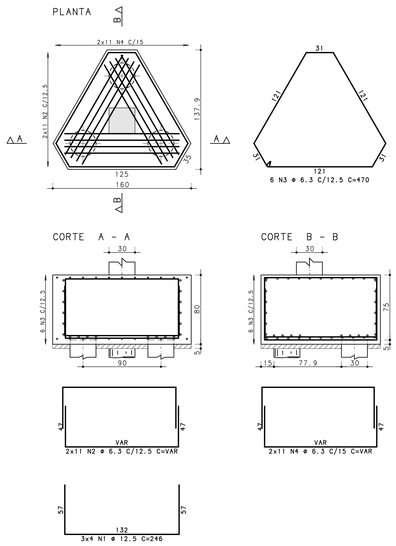

B33B=B1=B6=B13=B18=B25=B26=B27=B28=B33=B44=B50=B52
(ESCALA 1:25)

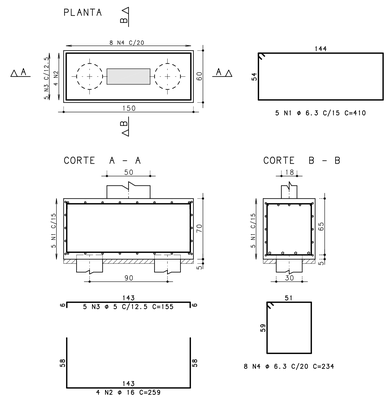

B45B
(ESCALA 1:25)

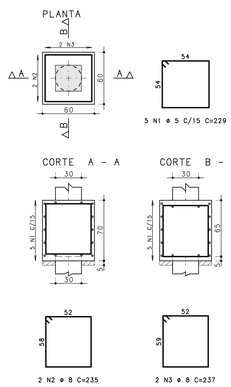

B46B
(ESCALA 1:25)

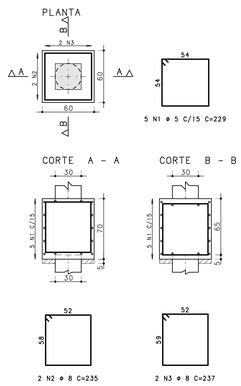

CONCRETO : FCK = 30 MPa			
10			
09			
08			
07			
06			
05			
04			
03			
02			
01			
00	EMISSÃO INICIAL	12/07/2018	PLBJ
REV.	MODIFICAÇÃO	DATA:	RESP.

SETOR: SAMAMBAIA

ENDEREÇO: QS 425 - AE 02 SAMAMBAIA SUL - DF

PROPRIETÁRIO: SECRETARIA DE EDUCAÇÃO DO DISTRITO FEDERAL

AUTOR DO PROJETO: PEDRO LUIZ BERNARDES JÚNIOR ART: 072018004532 3

RESP. TÉCNICO:

PROPRIETÁRIO

AUTOR DO PROJETO: PEDRO LUIZ BERNARDES JÚNIOR CREA: 23886/D-DF

RESP. TÉCNICO

RA

OUTROS

RA

NOVACAP
Nº DO PROJETO: PROJ-DE-026-18

TÍTULO DO PROJETO: PROJETO EXECUTIVO DE ESTRUTURAS

NOME DA OBRA: RECONSTRUÇÃO DA ESCOLA CLASSE 425 SAMAMBAIA

CONTEÚDO: ARMAÇÃO DE BLOCOS - TRECHO B

DATA DE EMISSÃO: 12/07/2018 | ESCALA: 1:25 | NOME ELETRÔNICO DO ARQUIVO: PROJ-DE-026-18-STR-PE-033-EMB-ARM-R00

STR 033 REV.00

(PRANCHA VÁLIDA APENAS SE PLOTADA OU COPIADA EM CORES)

CARLOS HENRIQUE LINHARES FEITOSA PL PROJ-DE-026-18-STR-PE-033-EMB-ARM-R00.PLT 27/09/2019 14:58:23