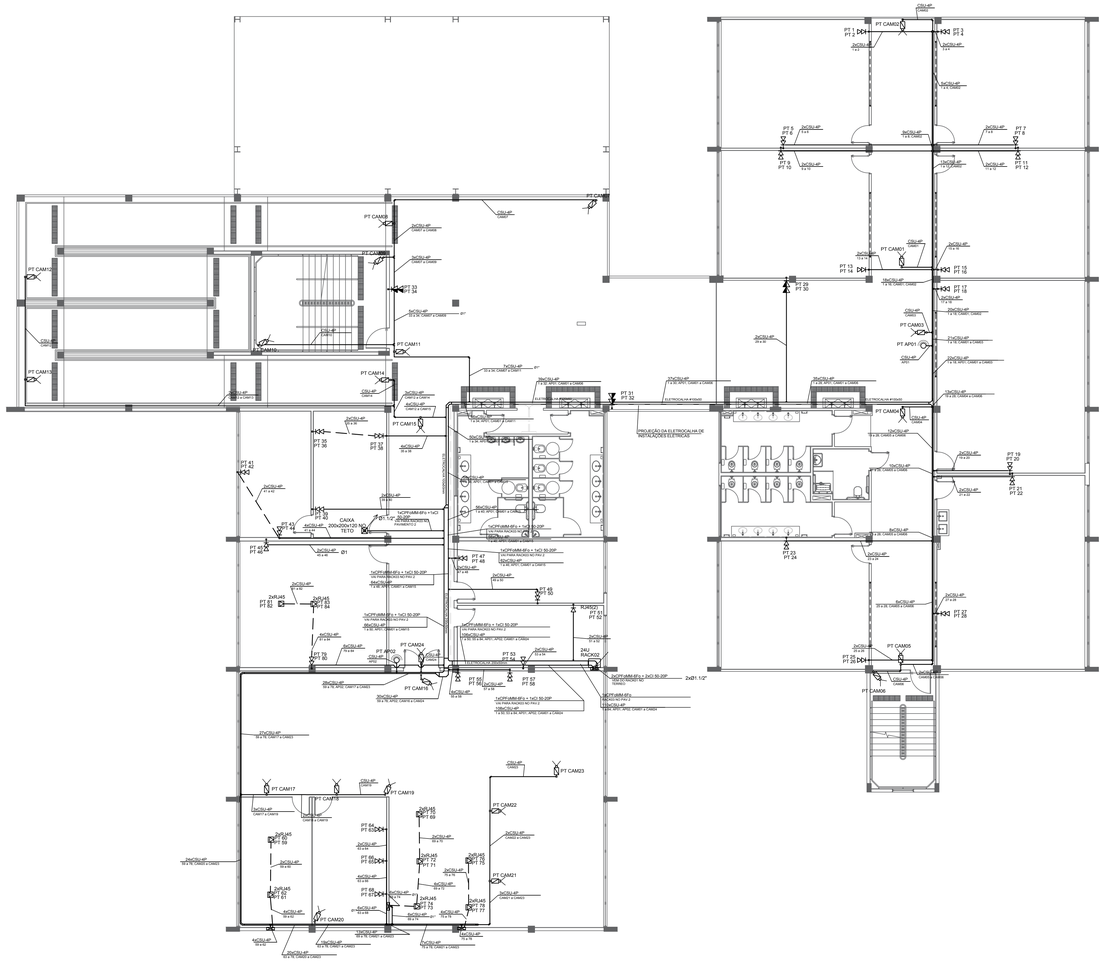

PLANTA BAIXA – PRIMEIRO PAVIMENTO
ESCALA 1/100

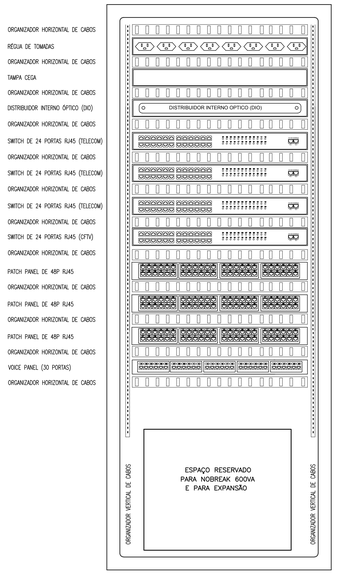

NOTAS:
-TIPO METÁLICO, LARGURA 19", 24U, COR PRETA, PORTA FRONTAL EM VIDRO, COM TRINCO FECHADURA COM TOMADAS MONOFÁSICAS E EXAUSTORES INSTALADOS NA PARTE SUPERIOR, TAMPAS LATERAIS FLANGEADAS PARA FACILITAR MANOBRAS, COMPLETO
-O RACK DEVERÁ ESTAR VINCULADO AO DIFERENCIAL DE TERRA
-O RACK DEVERÁ SER PROVIDO COM UM NOBREAK DE 600 VA
-DIMENSIONAMENTO:
Nº PONTOS DE TELECOM: 86
Nº PONTOS DE CFTV: 24

DETALHE DO RACK 02–1° PAVIMENTO

ÁREA DE TRABALHO

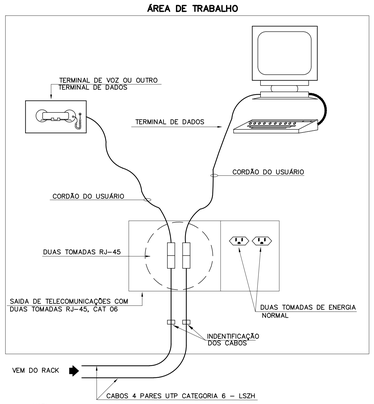

NOTA:
O SISTEMA A SER IMPLANTADO PREVÊ O USO DE DUAS TOMADAS DE TELECOMUNICAÇÃO RJ45 CATEGORIA 06 EM CADA ÁREA DE TRABALHO, DE ACORDO COM A NORMA ANSI/TIA/EIA–568B.

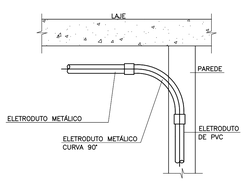

TRANSIÇÃO PARA ELETRODUTO EMBUTIDO
S/ESC.

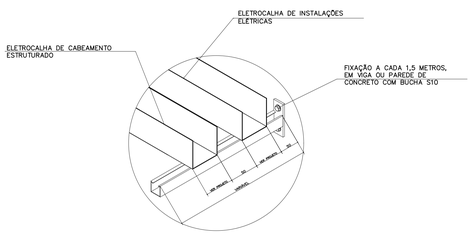

DETALHE DA INSTALAÇÃO DE ELETROCALHAS COM MÃO FRANCESA SIMPLES
S/ESC.

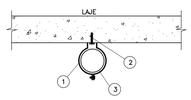

ITEM	DESCRIÇÃO	UNID.	QUANT.
1	BRAÇADEIRA METÁLICA TIPO "D" COM PARAFUSO ESPAÇAMENTO MÁXIMO DE 2 METRO, ENTRE AS BRAÇADEIRAS	PÇ	1
2	PARAFUSO ROSCA SOBERBA S–8	PÇ	1
3	ELETRODUTO TIPO RÍGIDO	m	–

DETALHE DE FIXAÇÃO DE ELETRODUTO NA LAJE
S/ESC.

LEGENDA
ITEM	DESCRIÇÃO
RJ45(2)	SAIDA DE TELECOMUNICAÇÕES EMBUTIDA EM PAREDE COM DUAS TOMADAS RJ–45, CAT6 A 300 mm DO PISO
RJ45(2)	SAIDA DE TELECOMUNICAÇÕES EMBUTIDA EM PAREDE COM DUAS TOMADAS RJ–45, CAT6 A 1100 mm DO PISO
RJ45(2)	SAIDA DE TELECOMUNICAÇÕES COMPOSTO DE DUAS TOMADAS RJ–45, CAT. 6 INSTALADA EM CAIXA 100X90X45mm EMBUTIDA NO CONTRAPISO, FAB. DUTOTEC, TIPO CAIXA DE PIS
	PONTO DE ACESSO DA REDE WIRELESS
	ELETRODUTO DE CLORETO DE POVNILA NÃO PLASTIFICADO (PVC), AUTO–EXTINGUÍVEL, RÍGIDO, ROSQUEÁVEL, CONFORME NBR 6150. PAREDES COM ESPESSURA DA CLASSE "A", EMBUTIDO NO PISO, DIÂMETRO ø25mm (1") QUANDO NÃO INDICADO. FABRICAÇÃO TIGRE EQUIVALENTE
	ELETRODUTO DE PVC, AUTO–EXTINGUÍVEL, RÍGIDO, ROSQUEÁVEL. QUANDO INSTALADO EMBUTIDO NA PAREDE OU LAJE OU ELETRODUTO DE AÇO GALVANIZADO QUANDO INSTALADO APARENTE. DIÂMETRO ø20mm QUANDO NÃO INDICADO. FABRICAÇÃO TIGRE (PVC RÍGIDO) OU ELECON (AÇO GALVANIZADO)
	RACK DISTRIBUIDOR DE TELECOMUNICAÇÕES DE 19", TIPO GABINETE, 24 U
	INDICACAO DE CAMINHO QUE SOBE
	INDICACAO DE CAMINHO QUE DESCE
	INDICAÇÃO DE CONDUTOR DE VINCULAÇÃO, ISOLAÇÃO EM PVC NA COR VERDE, INSTALADO EM ELETRODUTO DE PVC
	BARRA DE VINCULACAO E CONEXAO A TERRA (TGB)
	CENTRAL TELEFÔNICA DIGITAL (PABX), 06 LINHAS, 16 RAMAIS, COMPOSTA POR CENTRAL BASE DE 2 LINHAS E 8 RAMAIS, 2 MÓDULOS DE 2 LINHAS E 4 RAMAIS CADA, CABO DE EXPANSÃO E MÓDULO CRT. REFERÊNCIA: CENTRAL PABX SIEMENS HIPATH 1120 DTC
	DISTRIBUIDOR GERAL (DG) EM CHAPA DE AÇO Nº20, DE EMBUTIR, FUNDO EM COMPENSADO DE MADEIRA, INSTALADO A 1,50M DO PISO, FORNECIDO COM TODOS OS ACESSÓRIOS CONFORME DETALHE E ESPECIAÇÕES DA CONCESSIONÁRIA DE TELEFONIA
	CÂMARA FIXA, TIPO IP, FIXADA JUNTO AO TETO COM PROTEÇÃO ANTI–VANDALISMO, ALIMENTAÇÃO POE (PREVER CONDULETE EM ALUMINIO 100X100X50mm P/CONEXÃO ELETRICA)
	CAIXA DE PASSAGEM, 200X200X120mm, A 300mm DO PISO
	CAIXA DE PASSAGEM SUBTERRÂNEA, TIPO R1, DIM. 600X400X500mm
	ELETROCALHA EM FERRO GALVANIZADO, LISA, COM TAMPA, CHAPA #16 USG, INSTALADA CONFORME DETALHE, TAMANHO 50X50mm, ONDE NÃO HOUVER INDICAÇÃO

OBSERVAÇÕES
1. LOCAÇÃO DAS CÂMERAS ORIENTATIVA DEVENDO SER CONFIRMADA QUANDO DA IMPLANTAÇÃO SISTEMA DE CFTV.
2. OS CABOS DEVERÃO SER AMARRADOS ORDENADAMENTE COM VELCRO DENTRO DAS ELETROCALHAS
3. EM TODAS AS CAIXAS, AS TUBULAÇÕES SERÃO ARREMATADAS COM BUCHAS E ARRUELAS.
4. AS COTAS DAS TUBULAÇÕES SAO EM MILIMETROS.
5. TODA TUBULAÇÃO DEVERÁ SER GUIADA COM ARAME GALVANIZADO N° 14 OU 1,65 mm.
6. AS TOMADAS DE TELECOMUNICAÇÕES, TRECHOS DE CABOS E CORDÕES, BEM COMO O RESTANTE DOS COMPONENTES DO CABEAMENTO ESTRUTURADO DEVERÃO SER IDENTIFICADOS E CERTIFICADOS CONFORME ORIENTAÇÃO DO PROJETO.
7. OS PATCH CORDS SERÃO PRÉ–FABRICADOS.
8. EM HIPOTESE ALGUMA SERÁ ADMITIDA A PASSAGEM DE CABOS DE TELECOMUNICAÇÃO JUNTAMENTE COM CONDUTORES DE ENERGIA ELÉTRICA.
9. DEVERÃO SER EMPREGADOS CABOS COM BAIXA EMISSÃO DE FUMAÇA E HALOGÊNIO.

NOMECLATURA
PONTO DE TELECOMUNICAÇÃO
PT – XX
- SEQUENCIAL DO PONTO DE TELECOMUNICAÇÕES
- PONTO DE TELECOMUNICAÇÃO

CABO PRIMÁRIO:
FIBRA OPTICA
XX - CFOnMM - XF
- Nº DE FIBRAS
- FIBRA ÓPTICA MULTIMODO 50/125um (USO INTERNO)
- QUANTIDADE

PARES METÁLICOS
XX - CI 50 - 20P
- 20 PARES
- CABO PARA USO INTERNO
- QUANTIDADE

CABO SECUNDÁRIO:
XX - CSU - XP
- Nº DE PARES
- CABO UTP–CATEGORIA 6 (CLASSIFICAÇÃO LSZH–NBR 14705/10)
- QUANTIDADE

REV.	MODIFICAÇÃO	DATA	DESENHISTA	RESPONSÁVEL
R02	---	---	---	---
R01	---	---	---	---
R00	EMISSÃO INICIAL	30/08/2019	TATIANA T.	TATIANA T.

SETOR:	SAMAMBAIA-DF
ENDEREÇO:	SETOR SUL - QS 425 ÁREA ESPECIAL 02
PROPRIETÁRIO:	SECRETARIA DE ESTADO DA EDUCAÇÃO DO DISTRITO FEDERAL
AUTOR DO PROJETO:	ENG.ª ELETRICISTA TATIANA TOSTES DE OLIVEIRA — RRT/ART: 0720190054434
RESP. TÉCNICO:	RRT/ART:

PROPRIETÁRIO: SECRETARIA DE ESTADO DA EDUCAÇÃO DO DISTRITO FEDERAL

AUTORES DO PROJETO: ENG.ª ELETRICISTA TATIANA TOSTES DE OLIVEIRA — CAU/CREA: 213057-D-MG

RESP. TÉCNICO: — CAU/CREA:

RA

OUTROS

RA

NOVACAP

TÍTULO DO PROJETO	PROJETO EXECUTIVO DE CABEAMENTO ESTRUTURADO
DESTINAÇÃO	USO COLETIVO INSTITUCIONAL
NOME DO PROJETO	RECONSTRUÇÃO DA ESCOLA CLASSE 425 DE SAMAMBAIA
DESCRIÇÃO CONTEÚDO	INSTALAÇÕES DE CABEAMENTO ESTRUTURADO DO 1º PAVIMENTO
Nº DO PROJETO	PROJ-DE-26-18
DATA DE EMISSÃO	30/08/2019
ESCALA	INDICADA
NOME ELETRÔNICO DO ARQUIVO	PROJ-DE-26-18-ECE-PE-003-PLA-1PV-R00
SIGLA - NÚMERO / REVISÃO	ECE 003 REV.00

DIREITOS AUTORAIS RESERVADOS CONFORME LEI Nº. 9.160 DE 19/02/1978

A0: 1189 x 841mm